令和6年度　島内山田下池公園整備工事

数量調書

松本市公園緑地課

数 量 算 出 書（整備数量）

工 種	種 別	名 称	形状・寸法	内訳	数量	単位	項 目
基盤整備							
敷地造成工							
	表土保全工						
		掘削	212.3*0.3=64㎥	64.0	60	m3	t=30
		土砂等運搬		64.0	60	m3	
	土工事						
		掘削		82.40	80	m3	
		路体盛土		215.90	220	m3	
		積込		67.34	70	m3	
		土砂等運搬		67.34	70	m3	
	法面整形工						
		法面整形（切土部）		83.69	80	m2	
植栽基盤工							
	表土盛土工						
		客土-1	t=20cm	58.99	60	m2	
		客土-2	t=30cm	57.17	60	m2	
		客土-3	t=30cm	135.13	140	m2	
法面工							
	植生工						
		緑化マット		83.69	80	m2	
擁壁工							
	作業土工						
		床掘	作業土工計算書より	64.36	60	m3	
		埋戻	同上	6.04	6	m3	
	場所打擁壁工						
		重力式擁壁		10.62	11	m	
	石積工						
		野面石積み		20.27	20	m	
		野面石土留め		12.46	12	m	
施設撤去工							
	作業土工						
		床掘		2.11	2	m3	
		埋戻		5.45	5	m3	
	構造物取壊し工						
		舗装版破砕		3.37	3	m2	
		U型側溝撤去		10.56	11	m	
		擁壁撤去		5.85	6	m	
		井戸撤去		1.00	1	基	
		現場発生品積込み・荷卸し	二次製品（有筋）	1.97	1.97	t	
		現場発生品運搬	同上	1.97	1.97	t	
		処分費	同上	1.97	2	t	
		殻運搬	コンクリート無筋構造物取壊し(擁壁撤去)	0.46	0.5	m3	
		殻運搬	舗装版破砕	0.51	0.5	m3	
		処分費	CO無筋	2.27	2	t	
	樹木伐採・抜根工						
		間伐	C=30以上60未満	7	7	本	
		間伐	C=60以上90未満	8	8	本	
		間伐	C=150以上200未満	1	1	本	
		処分費		0.51	0.5	t	
		除草		212.3	200	m2	
		集草		212.3	200	m2	
		積込運搬		212.3	200	m2	

数 量 算 出 書（整備数量）

工 種	種 別	名 称	形状・寸法	内訳	数量	単位	項 目
植栽							
植栽工							
	高木植栽工						
		カツラ		1	1	本	
	中低木植栽工						
		ナンテン		9	9	本	
		ドウダンツツジ		100	100	本	
		キリシマツツジ		50	50	本	
		アセビ		55	55	本	
		レンギョウ		20	20	本	
	地被類植栽工						
		張芝		58.97	59	m2	
	花壇植栽工						
		クリンソウ		300	300	鉢	
		ミソハギ		300	300	鉢	
		ノハナショウブ		300	300	鉢	
		アヤメ		300	300	鉢	
		ミズバショウ		50	50	鉢	
	樹名板工						
		樹名解説サイン（手すり）		1	1	基	
		樹名板（角中）		1	1	基	
		樹名板（角小）		1	1	基	
移植工							
	中低木移植工						
		ナンテン移植		11	11	本	
施設整備							
給水設備工							
	水栓類取付工						
		サドル分水栓建込み		1	1	箇所	
		不凍栓ボックス		2	2	基	
		不凍水抜き栓		2	2	基	
		量水器ボックス		1	1	基	
	貯水施設工						
		井戸貯水槽		1	1	基	
	作業土工						
		管路掘削積込		2.90	3	m3	
		管路埋戻し		0.62	0.6	m3	
		管路埋戻し（良質土）		1.17	1	m3	
	給水管路工						
		給水管		28.05	28.1	m	
		埋設標		1.00	1.0	個	
		管明示シート工		28.30	28.3	m	
	作業土工						
		舗装版切断		3.80	4	m	
		舗装版破砕積込		0.82	0.8	m2	
		殻運搬		0.04	0.04	m3	
		処分費		0.10	0.1	t	
		管路掘削		2.94	3	m3	
		基面整正		12.17	10	m2	
		管路埋戻		7.19	7	m3	
		管路埋戻（砂）		2.83	3	m3	
		アスファルト復旧		0.82	0.8	m2	

数 量 算 出 書（整備数量）

工 種	種 別	名 称	形状・寸法	内訳	数量	単位	項 目
雨水排水設備工							
	側溝工						
		U字溝		10.44	10	m	
		Rガッター		19.63	20	m	
	管渠工						
		VU100		8.83	9	m	
		VU200		19.83	20	m	
	集水桝工						
		Rガッター用桝		1.00	1	基	
		集水桝-1		1.00	1	基	
		集水桝-2		1.00	1	基	
		オーバーフロー桝		1.00	1	基	
	地下排水工						
		浸透トレンチ		8.64	9	m	
		地下水集水管		10.13	10	m	
	作業土工						
		基面整正	29.2+22.77	51.97	50	m2	
		床掘	11.26+15.13	26.39	30	m3	
		埋戻し	7.24+6.54	13.78	10	m3	
		管路埋戻	砂	8.06	8	m3	
園路広場整備工							
	舗装工						
		アスファルト舗装		69.51	70	m2	
		平板舗装	歩道	26.18	26	m2	
		平板舗装	車道	10.00	10	m2	
		土舗装		68.35	68	m2	
		平石張舗装		46.86	47	m2	
		延段		20.00	20	枚	
	園路縁石工						
		地先境界ブロック(土工タイプ1)	地先境界	70.34	70.3	m	
		地先境界ブロック(土工タイプ2)		10.00	10.0	m	
		歩車道境界ブロック	標準	11.71	11.7	m	
		歩車道境界ブロック	切り下げ	2.00	2.0	m	
		歩車道境界ブロック	乗り入れ	2.30	2.3	m	
	区画線工						
		溶融式区画線	材料費	37.79	38	m	
		溶融式区画線	機・労	48.00	48	m	
		溶融式区画線	ゼブラ(材料費)	27.79	28	m	
		溶融式区画線	ゼブラ(機・労)	35.00	35	m	
	階段工						
		階段-1		1.00	1	式	
		階段-2		1.00	1	式	
		擬木階段		1.00	1	式	
	デッキ工						
		デッキ広場		1.00	1	式	
		デッキ通路		1.00	1	式	
	作業土工						
		床掘	作業土工計算書より	3.83	4	m3	
		埋戻	同上	2.07	2	m3	
修景施設整備工							
	添景物工						
		井戸		1.00	1	基	
	作業土工						
		埋戻		0.30	0.3	m3	

数 量 算 出 書（整備数量）

工 種	種 別	名 称	形状・寸法	内訳	数量	単位	項 目
遊戯施設整備工							
	遊具組立設置工						
		シーソー		1.00	1	基	
		健康遊具施設	腹筋ベンチ	1.00	1	基	
	作業土工						
		床掘	作業土工計算書より	0.03	0.03	m3	
サービス施設整備工							
	水飲み場工						
		水飲み		1.00	1	基	土工:集水桝含む
	ベンチ・テーブル工						
		サークルベンチ		1.00	1	式	
		縁台		1.00	1	基	
		スツール		2.00	2	基	
	作業土工						
		床堀	作業土工計算書より	0.28	0.3	m3	
		埋戻	同上	0.37	0.4	m3	
管理施設整備工							
	柵工						
		柵基礎		8.00	8	基	
		柵		13.53	13.5	m	
		手すり基礎		9.00	9	基	
		手すり		9.42	9.4	m	
	車止め工						
		ﾀｲﾔｽﾄｯﾊﾟｰ		8.00	8	基	
		車止め		2.00	2	基	
	園名板工						
		園名板		1.00	1	基	
	作業土工						
		床堀	作業土工計算書より	3.17	3	m3	
		埋戻	同上	2.38	2	m3	
建築施設組立設置工							
	四阿工						
		四阿設置		1.00	1	基	
	作業土工						
		床堀	作業土工計算書より	6.15	6	m3	
		埋戻	同上	0.98	1	m3	
自然育成							
自然育成施設工							
	自然水路工						
		遮水・止水シート		42.78	42.8	m2	
		水タタキ		1.80	1.8	m2	
	自然育成型護岸工						
		乱杭		44.09	44.1	m	
	作業土工						
		床堀	作業土工計算書より	8.60	9	m3	
		埋戻	同上	4.41	4	m3	
仮設工							
任意仮設工							
	交通管理						
		交通誘導警備員	B	13.0	13	人・日	

【残土処理】

工種	残土処理(m3)
擁壁工	50.60
雨水排水設備工	4.02
園路広場整備工	1.76
修景施設整備工	-0.30
遊具施設整備工	0.03
サービス施設整備工	-0.10
管理施設整備工	0.80
建築施設組立設置工	5.17
自然育成施設工	4.19
給水設備工	5.22
合計	**66.16**

土量計算書	-133.50	
全体収支	-67.34	不足土

【作業土工】

	単位数量						集計			
■擁壁工	床掘(m3)	埋戻(m3)	残土処理(m3)	基面整正(m2)	数位	数量m（基）	床掘(m3)	埋戻(m3)	残土処理(m3)	基面整正(m2)
野面石積み	19.57	0.90	17.67	7.20	10	20.27	39.67	1.82	35.82	14.59
野面石土留め	8.97	0.90	7.09	7.20	10	12.5	11.21	1.13	8.86	9.00
重力式擁壁	12.72	2.92	5.59	8.25	10	10.6	13.48	3.10	5.93	8.75
						計	64.36	6.04	50.60	32.34
■雨水排水設備工	床掘(m3)	埋戻(m3)	残土処理(m3)	基面整正(m2)	数位	数量m（基）	床掘(m3)	埋戻(m3)	残土処理(m3)	基面整正(m2)
U字溝	2.78	1.34	1.44	4.40	10	10.4	2.89	1.39	1.50	4.58
Rガッター用桝	4.29	2.58	1.71	4.20	10	1	0.43	0.26	0.17	0.42
集水桝-1	14.10	8.06	6.04	10.00	10	1	1.41	0.81	0.60	1.00
集水桝-2	36.98	21.06	15.92	12.10	10	1	3.70	2.11	1.59	1.21
オーバーフロー桝	7.44	1.48	5.96	10.00	10	1	0.74	0.15	0.60	1.00
浸透トレンチ	0.00	0.00	0.00	6.00	10	8.6	0.00	0.00	0.00	5.16
						計	9.17	4.71	4.46	13.37
Rガッター	0.00	1.29	0.00	5.50	10	19.6	0.00	2.53	0.00	10.78
						計	0.00	2.53	0.00	10.78
地下水集水管	2.07	0.00	2.07	5.00	10	10.1	2.09	0.00	2.09	5.05
						計	2.09	0.00	2.09	5.05
						計	11.26	7.24	4.02	29.20
■園路広場整備工	床掘(m3)	埋戻(m3)	残土処理(m3)	基面整正(m2)	数位	数量m（基）	床掘(m3)	埋戻(m3)	残土処理(m3)	基面整正(m2)
地先境界ブロック(土エタ	0.28	0.03	0.25	2.50	10	70.3	1.97	0.21	1.76	17.58
歩車道境界ブロック(標準	0.93	0.41	0.52	3.00	10	11.71	1.09	0.48	0.61	3.51
歩車道境界ブロック(1段切	0.93	0.41	0.52	3.00	10	2	0.19	0.08	0.10	0.60
階段-1	1.82	0.63	1.19	19.20	10	1	0.18	0.06	0.12	1.92
階段-2	2.82	1.41	1.41	33.23	10	1	0.28	0.14	0.14	3.32
擬木階段	0.60	0.40	0.20	1.00	10	2	0.12	0.08	0.04	0.20
						計	3.83	1.06	2.77	27.13
歩車道境界ブロック(乗入	0.00	0.50	0.00	3.00	10	2.3	0.00	0.12	0.00	0.69
地先境界ブロック(土エタ	0.00	0.36	0.00	2.50	10	10	0.00	0.36	0.00	2.50
延段	0.00	0.27	0.00	2.70	10	20	0.00	0.54	0.00	5.40
						計	0.00	1.02	0.00	8.59
						計	3.83	2.07	1.76	35.72
	単位数量						集計			
■修景施設整備工	床掘(m3)	埋戻(m3)	残土処理(m3)	基面整正(m2)	数位	数量m（基）	床掘(m3)	埋戻(m3)	残土処理(m3)	基面整正(m2)
井戸枠・蓋	0.00	3.04	0.00	10.50	10	1	0.00	0.30	0.00	1.05
						計	0.00	0.30	-0.30	1.05
	単位数量						集計			
■遊具施設整備工	床掘(m3)	埋戻(m3)	残土処理(m3)	基面整正(m2)	数位	数量m（基）	床掘(m3)	埋戻(m3)	残土処理(m3)	基面整正(m2)
シーソー	0.00	0.00	0.00	6.40	10	1	0.00	0.00	0.00	0.64
腹筋ベンチ	0.25	0.00	0.25	5.00	10	1	0.03	0.00	0.03	0.50
						計	0.03	0.00	0.03	1.14

■サービス施設整備工	床掘(m3)	埋戻(m3)	残土処理(m3)	基面整正(m2)	数位	数量m（基）	床掘(m3)	埋戻(m3)	残土処理(m3)	基面整正(m2)
水飲み	2.76	1.73	1.13	7.21	10	1	0.28	0.17	0.11	0.72
						計	0.28	0.17	0.11	0.72
サークルベンチ	0.00	0.64	0.00	12.80	10	1	0.00	0.06	0.00	1.28
スツール	0.00	0.41	0.00	2.03	10	2	0.00	0.08	0.00	0.41
縁台	0.00	0.54	0.00	3.60	10	1	0.00	0.05	0.00	0.36
						計	0.00	0.20	0.00	2.05
						計	**0.28**	**0.37**	**-0.10**	**2.77**
	単位数量						集計			
■管理施設設備工	床掘(m3)	埋戻(m3)	残土処理(m3)	基面整正(m2)	数位	数量m（基）	床掘(m3)	埋戻(m3)	残土処理(m3)	基面整正(m2)
スロープ手すり基礎	0.85	0.54	0.31	1.60	10	9	0.77	0.49	0.28	1.44
進入防止柵 基礎	3.01	2.34	0.67	2.03	10	8	2.41	1.87	0.54	1.62
園名板	5.68	4.68	1.00	2.80	10	1	0.57	0.47	0.10	0.28
						計	3.17	2.36	0.82	1.62
車止め	0.00	0.10	0.00	2.03	10	2	0.00	0.02	0.00	0.41
						計	0.00	0.02	0.00	0.41
						計	**3.17**	**2.38**	**0.80**	**2.03**
■建築施設組立設置工	床掘(m3)	埋戻(m3)	残土処理(m3)	基面整正(m2)	数位	数量m（基）	床掘(m3)	埋戻(m3)	残土処理(m3)	基面整正(m2)
四阿	61.54	9.84	51.70	152.10	10	1	6.15	0.98	5.17	15.21
						計	**6.15**	**0.98**	**5.17**	**15.21**
■自然育成施設工	床掘(m3)	埋戻(m3)	残土処理(m3)	基面整正(m2)	数位	数量m（基）	床掘(m3)	埋戻(m3)	残土処理(m3)	基面整正(m2)
乱杭	1.95	1.00	0.95	4.00	10	44.1	8.60	4.41	4.19	17.64
						計	**8.60**	**4.41**	**4.19**	**17.64**

【排水管作業土工】

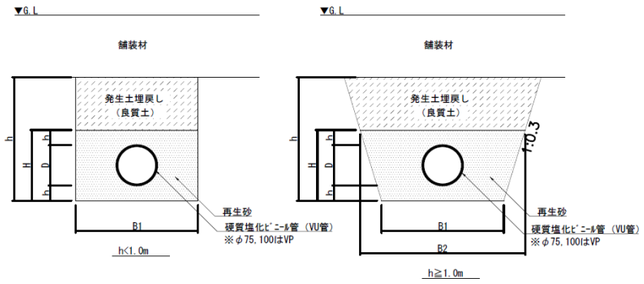

塩ビ管砂基礎寸法表（参考）

呼び径	管厚 t (mm)	外径 D (mm)	h (mm)	H (mm)	掘削幅 B1 (mm)	掘削幅 B2 (mm)
100	6.6	114	100	314	750	938
150	5.1	165	100	365	800	1,019
200	6.5	216	100	416	850	1,100
250	7.8	267	100	467	900	1,180
300	9.2	318	100	518	950	1,260
350	10.5	370	100	578	1,000	1,347
400	11.8	420	100	620	1,050	1,422

排水管種別延長

管径	延長	基面整正A	床掘V	埋戻V	残土処理V	砂V
0.1	8.83	6.62	3.84	1.79	2.05	1.99
0.2	19.00	16.15	11.29	4.75	6.54	6.07
合計	27.83	22.77	15.13	6.54	8.59	8.06
		7.50				9.7073
		8.50				9.2813

No		桝	GL	桝深	管底	Δh	L	i	舗装	造成天	平均舗装厚	管径	管厚t	砂h	掘削幅B1	砂H	砂天	埋戻厚	平均埋戻	床掘h	床掘A	埋戻A	砂A	残土A	基面整正A	床掘V	埋戻V	残土処理V	砂V
			m	m	m	m	m		m	m	m	m	m	m	m	m	m	m	m	m	m2	m2	m2	m2	m2	m3	m3	m3	m3
	起点	Rガッター桝	833.62	0.6	833.02				0.45	833.17							833.3265	−0.157											
A	終点	集水桝-1	833.7	0.7	833	0.02	2.61	0.77%	0.45	833.25	0.45	0.2	0.0065	0.1	0.85	0.413	833.3065	−0.057	−0.11	0.3	0.255	−0.09	0.315	0.255	2.22	0.67	0.00	0.67	0.82
	起点	集水桝-1	833.7	0.7	833				0.45	833.25							833.3065	−0.057											
B	終点	集水桝-2	834.13	1.27	832.86	0.14	14.60	0.96%	0.2	833.93	0.325	0.2	0.0065	0.1	0.85	0.413	833.1665	0.7635	0.35	0.76	0.646	0.298	0.315	0.349	12.41	9.43	4.34	5.09	4.61
	起点	水飲み桝	834.76	0.49	834.27				0.45	834.31							834.4766	−0.167											
C	終点	集水桝-2	834.13	1.11	833.02	1.25	8.83	14.16%	0.2	833.93	0.325	0.1	0.0066	0.1	0.75	0.313	833.2266	0.7034	0.27	0.58	0.435	0.203	0.225	0.233	6.62	3.84	1.79	2.05	1.99
	起点	集水桝-2	834.13	1.27	832.86				0.2	833.93							833.2665	0.6635											
D	終点	オーバフロー桝	832.62	0.48	832.14	0.72	1.79	40.22%	0.2	832.42	0.2	0.3	0.0065	0.1	0.85	0.513	832.5465	−0.126	0.27	0.78	0.663	0.23	0.359	0.434	1.52	1.19	0.41	0.78	0.64
合計																									22.77	15.13	6.54	8.59	8.06

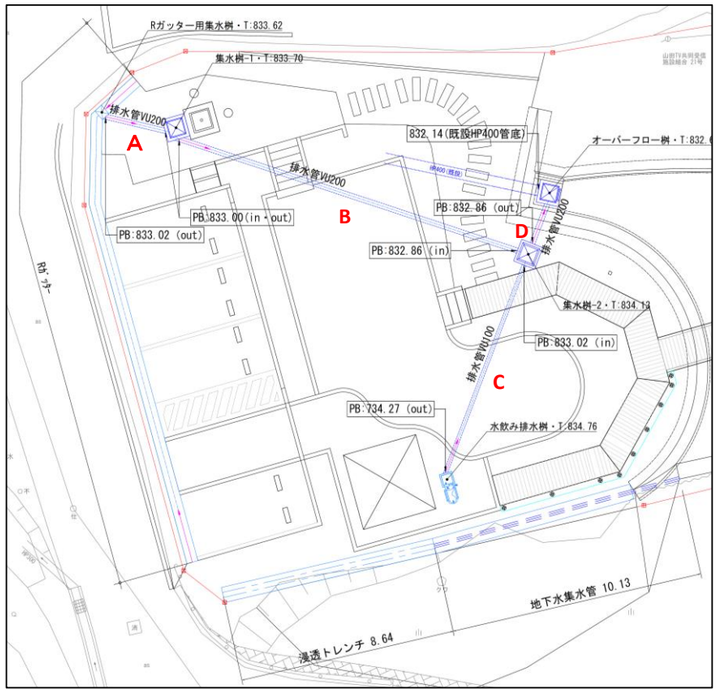

【土量計算書】

	横断面積（m2）				平均横断面積（m2）				（m）	土　　量（m3）			
位置	切取	床掘	盛立	埋戻	切取	床掘	盛立	埋戻	距離	切取量	床掘量	盛立量	埋戻量
合計										82.4	0.0	215.9	0.0
NO.0-5.0	0.00		0.00										
NO.0	9.04		0.08		4.52	0.00	0.04	0.00	5.00	22.6	0.00	0.20	0.00
NO.1	0.08		16.93		4.56	0.00	8.51	0.00	10.00	45.6	0.00	85.10	0.00
NO.2	1.38		0.04		0.73	0.00	8.49	0.00	10.00	7.3	0.00	84.90	0.00
NO.3	0.00		4.36		0.69	0.00	2.20	0.00	10.00	6.9	0.00	22.00	0.00
NO.3+5.84	0.00		3.74		0.00	0.00	4.05	0.00	5.84	0.0	0.00	23.70	0.00

	切取量	床掘量	盛立量	埋戻量	不足土
土量(m3)	82.4	0.0	215.9	0.0	-133.5

撤去総括表

名称	総延長・基数	10m・基当たり										総数									
		床堀	埋戻	残土	コンクリート（無筋）		コンクリート（有筋）		二次製品		スクラップ	床堀	埋戻	残土	コンクリート（無筋）		コンクリート（有筋）		二次製品		スクラップ
		(m3)	(m3)	(m3)	(m3)	(t)	(m3)	(t)	(m3)	(t)	(kg)	(m3)	(m3)	(m3)	(m3)	(t)	(m3)	(t)	(m3)	(t)	(kg)
コンクリート板撤去	3.4				1.50	3.53						0	0	0	0.51	1.2002	0	0	0	0	0
U型側溝150撤去	10.6	0.4	0.82						0.2	0.47		0.424	0.869	0	0	0	0	0	0.21	0.5	0
擁壁撤去	5.9	0.4	0.8		0.41	0.96			0.2	0.26		0.236	0.472	0	0.2419	0.5664	0	0	0.12	0.15	0
井戸撤去	1	14.46	41.07		2.14	5.03			5.29	13.23	441	1.446	4.107	0	0.214	0.503	0	0	0.53	1.32	44.1
合計												2.106	5.448	0	0.9659	2.2696	0	0	0.86	1.97	44.1

既存井戸撤去　　10.0　基　　当たり数量計算書

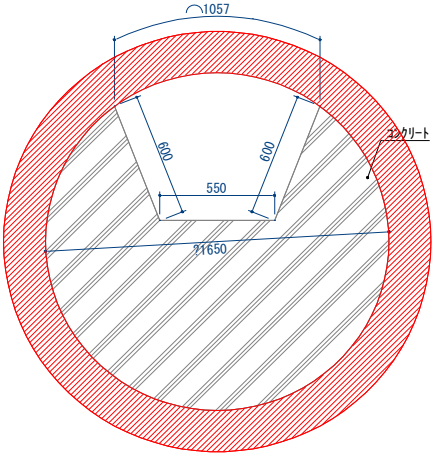

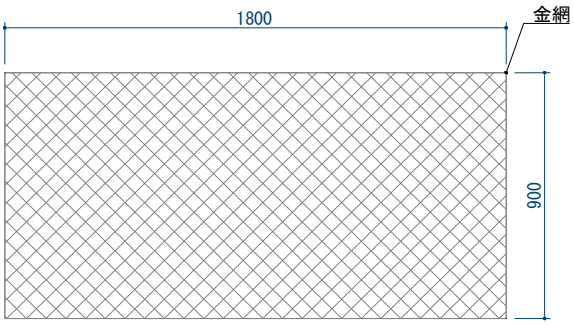

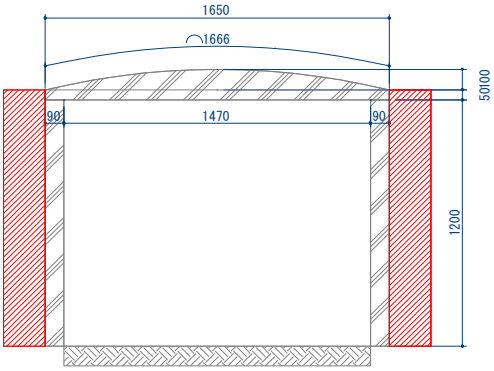

名　　称	規　格	計　　算　　式	小 計	数　量	単位
床掘		3.14*1.245*(1.025^2-0.825^2)*10	14.464	**14.46**	m3
埋戻し		3.14*1.245*1.025^2*10	41.072	**41.07**	m3
コンクリート(蓋-1)		3.14*0.1*(3*0.825^2+0.1^2)*(1/6)*10	1.074	**1.07**	m3
コンクリート(蓋-2)		3.14*0.05*0.825^2*10	1.069	**1.07**	m3
コンクリート(蓋　合計)		1.074+1.069	2.143	**2.14**	m3
	無筋 2.35t/m3	2.14*2.35	5.029	**5.03**	t
コンクリート(槽)	二次製品	3.14*1.2*(0.825^2-0.735^2)*10	5.290	**5.29**	m3
		5.29*2.5	13.225	**13.23**	t
		1*10	10.000	**10.00**	基
金網		1.8*9*10	162.000	**162.00**	m2
	2.72kg/m2	162*2.72*0.001	0.441	**0.44**	t

既存ブロック撤去　　10.0　m　　当たり数量計算書

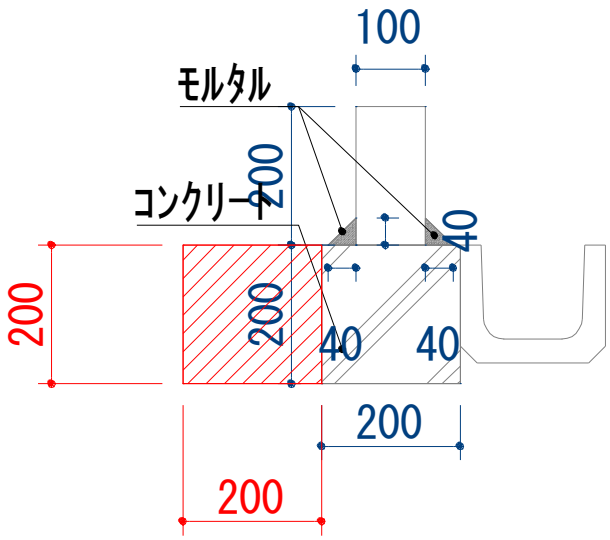

名　　称	規　格	計　　算　　式	小 計	数　量	単位
床掘		0.2*0.2*10	0.400	**0.40**	m3
埋戻し		0.4*0.2*10	0.800	**0.80**	m3
ブロック撤去		0.2*10	2.000	**2.00**	m2
		0.1*0.2*10	0.200	**0.20**	m3
	軽量ﾌﾞﾛｯｸ 1.3t/m3	0.20*1.3	0.260	**0.26**	t
モルタル	1：3	0.04*0.04*0.5*2*10	0.016	**0.02**	m3
コンクリート		0.2*0.2*10	0.400	**0.40**	m3
	無筋 2.35t/m3	(0.008+0.40)*2.35	0.959	**0.96**	t

既存U型側溝撤去	10.0 m 当たり数量計算書

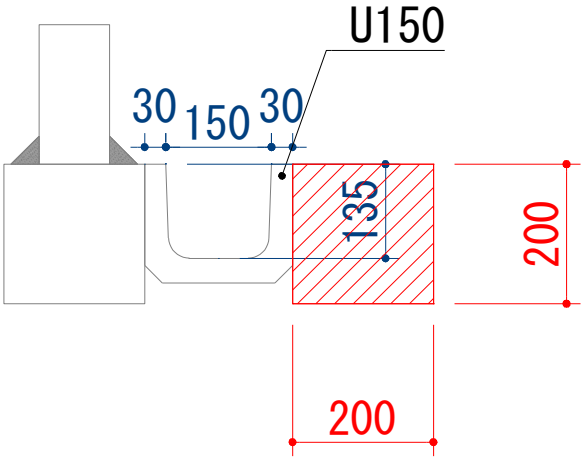

名　称	規　格	計　算　式	小 計	数　量	単位
床掘		(0.2*0.2)*10	0.400	**0.40**	m3
埋戻し		0.41*0.2*10	0.820	**0.82**	m3
既存U型側溝撤去		0.02*10	0.200	**0.20**	m3
	無筋 2.35t/m3	0.20*2.35	0.470	**0.47**	t

コンクリート撤去	10.0　m2　当たり数量計算書

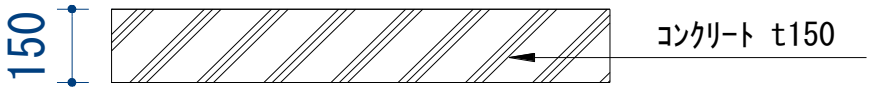

名　称	規　格	計　算　式	小 計	数　量	単位
コンクリート撤去		10	10.000	**10.00**	m2
		10*0.15	1.500	**1.50**	m3
	無筋 2.35t/m3	1.50*2.35	3.525	**3.53**	t

【伐採処分量計算書】

伐採数量集計

等級	目通り周	胸高直径	単位	数量	備考
1	20cm未満	7cm未満	本	0	
2	20cm-30cm	7cm-10cm	本	0	
3	30cm-60cm	10cm-20cm	本	7	
4	60cm-90cm	20cm-29cm	本	8	
5	90cm-120cm	29cm-39cm	本	0	
6	120cm-150cm	39cm-48cm	本	0	
7	150cm-200cm	48cm-64cm	本	1	
8	200cm以上	64cm以上	本	0	
合計			本	16	

樹木処分量集計

			単位	数量	備考
地上部	地上部体積		m3	0.64	
	重量		t	0.51	
地下部	嵩容積		m3	7.68	
	実容積		m3	2.26	
	重量		t	2.40	

ブロック積み-1　　10.0　m　当たり数量計算書

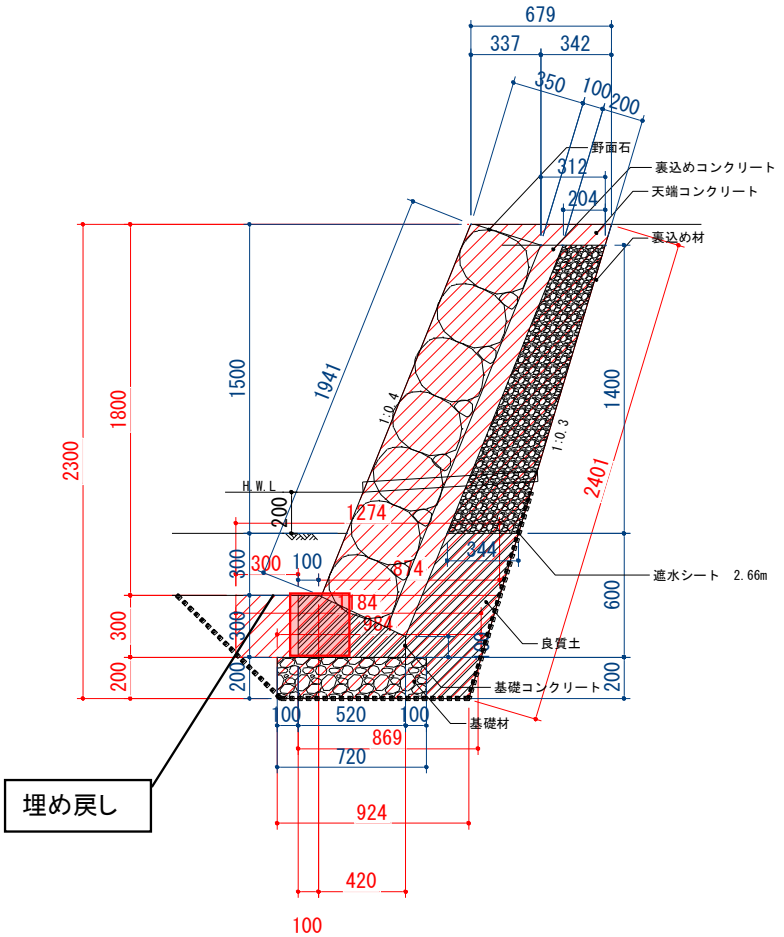

名　称	規　格	計　算　式	小 計	数　量	単位
床掘		((0.924+0.984)*0.2*0.5+(1.184+1.274)*0.3*0.5+(0.679+0.874)*1.8*0.5)*10	19.572	**19.57**	m3
埋戻し		0.3*0.3*10	0.9	**0.90**	m3
残土処理		18.57-0.9	17.67	**17.67**	m3
基面整正		0.72*10	7.2	**7.20**	m2
遮水シート		2.66*10	26.6	**26.60**	m2
砕石基礎	RC40-0 t200	0.72*10	7.2	**7.20**	m2
型枠	基礎ｺﾝｸﾘｰﾄ	(0.3+0.1)*10	4	**4.00**	m2
基礎コンクリート		(0.1*0.3+(0.1+0.3)*0.42*0.5)*10	1.14	**1.14**	m2
良質土	CAD計測	0.27*10	2.7	**2.70**	m3
型枠	裏込めｺﾝｸﾘｰﾄ	1.941*0.1*2	0.3882	**0.39**	m2
裏込めコンクリート		1.941*0.1*10	1.941	1.94	m3
裏込め材	RC-40	(0.344+0.205)*1.4*0.5*10	3.843	**3.84**	m2
型枠	天端ｺﾝｸﾘｰﾄ	0.1*10	1	**1.00**	m2
天端コンクリート		(0.312+0.679)*0.1*0.5*10	0.4955	**0.50**	m3
胴込コンクリート		(((0.35*10)-(0.022*94.26))/2)*1.941	1.3842	1.38	m3
裏込・胴込コンクリート		1.941+1.3842	3.3252	**3.33**	m3
野面石		1.941*10	19.41	**19.41**	m2
水抜きパイプ		1.941*10/2	9.705	**9.71**	m
目地材		0.72*0.2+0.3*0.1+(0.3+0.1)*0.42*0.5+1.941*0.175+1.941*0.1+(0.332+0.7)*0.1*0.5	0.84338	**0.84**	m2

ブロック積み-２　　10.0　m　当たり数量計算書

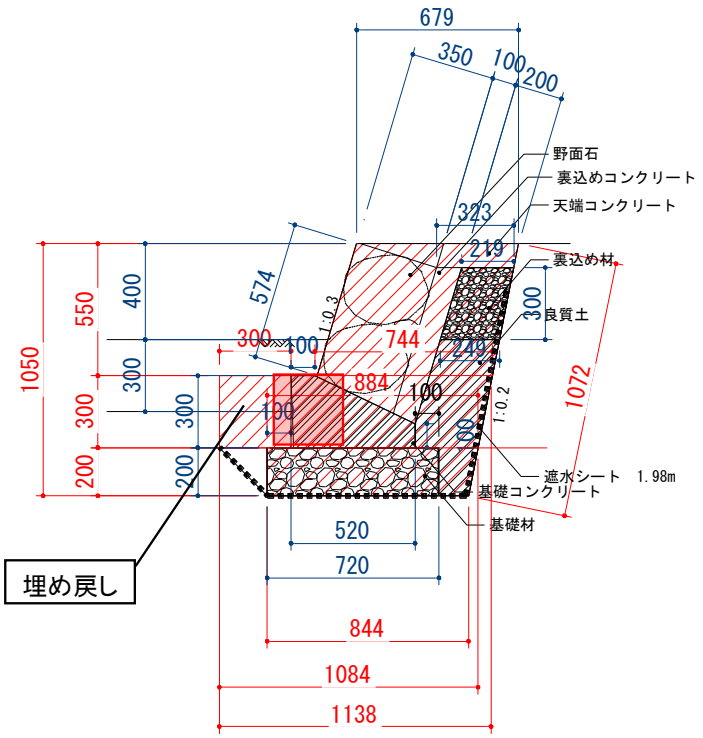

名　称	規　格	計　算　式	小 計	数　量	単位
床掘		((0.844+0.884)*0.2*0.5+(1.084+1.138)*0.3*0.5+(0.679+0.744)*0.55*0.5)*10	8.974	**8.97**	m3
埋戻し		0.3*0.3*10	0.900	**0.90**	m3
残土処理		7.99-0.90	7.090	**7.09**	m3
基面整正		0.72*10	7.200	**7.20**	m2
遮水シート		1.98*10	19.800	**19.80**	m2
砕石基礎	RC40-0 t200	0.72*10	7.200	**7.20**	m2
型枠	基礎ｺﾝｸﾘｰﾄ	(0.3+0.1)*10	4.000	**4.00**	m2
基礎コンクリート		(0.1*0.3+(0.1+0.3)*0.42*0.5)*10	1.140	**1.14**	m2
良質土	CAD計測	0.15*10	1.500	**1.50**	m3
型枠	裏込めｺﾝｸﾘｰﾄ	0.1*0.574*2	0.115	**0.11**	m2
裏込めコンクリート		0.1*0.574*10	0.574	0.57	m3
裏込め材	RC-40	(0.219+0.249)*0.3*0.5*10	0.702	**0.70**	m2
型枠	天端ｺﾝｸﾘｰﾄ	0.1*10	1.000	**1.00**	m2
天端コンクリート		(0.323+0.679)*0.1*0.5*10	0.501	**0.50**	m3
胴込コンクリート		(((0.35*10)-(0.022*94.26))/2)*0.574	0.409	0.41	m3
裏込め・胴込コンクリート		0.574+0.409	0.983	**0.98**	m3
野面石		0.574*10	5.740	**5.74**	m2
目地材		(0.72*0.2+0.3*0.1+(0.3+0.1)*0.42*0.5) + (0.574*0.175) + (0.574*0.1) +(0.332+0.7)*0.1*0.5	0.467	**0.47**	m2

重力擁壁　10.0　m　当たり数量計算書

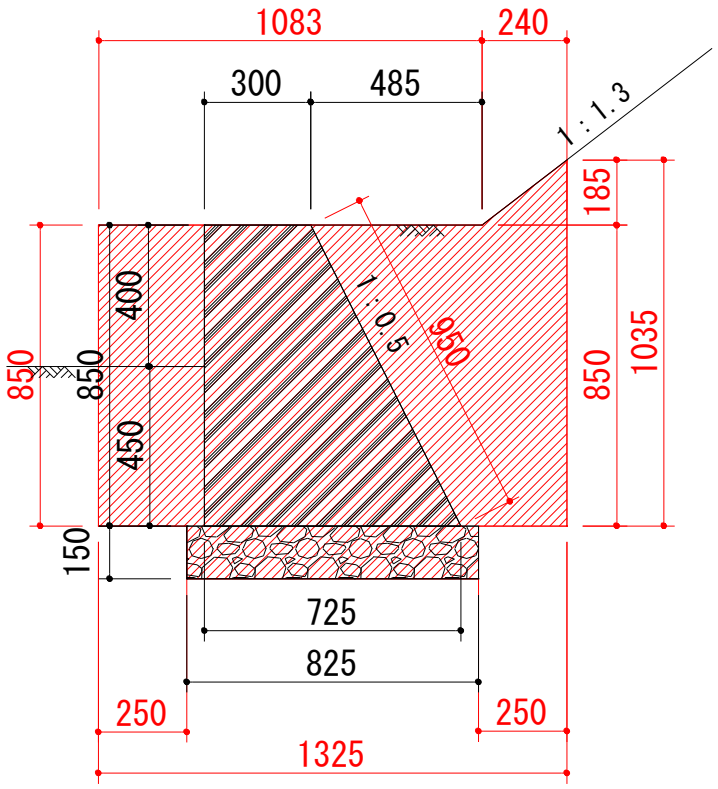

名　称	規　格	計　算　式	小 計	数　量	単位
床掘		(1.325*0.85+0.24*0.185*0.5+0.825*0.15)*10	12.722	**12.72**	m3
埋戻し		12.72-9.80	2.920	**2.92**	m3
残土処理		((0.3+0.725)*0.85*0.5+0.825*0.15)*10	5.594	**5.59**	m3
基面整正		0.825*10	8.250	**8.25**	m2
砕石基礎	RC40-0 t150	0.825*10	8.250	**8.25**	m2
型枠		(0.95+0.85)*10	18.000	**18.00**	m2
伸縮目地材	t=10mm	(0.3+0.725)*0.85*0.5	0.436	**0.44**	m2
コンクリート	18-8-40BB	(0.30+0.725)*0.85*0.5*10	4.356	**4.36**	m3

Rガッター　10.0　m　当たり数量計算書

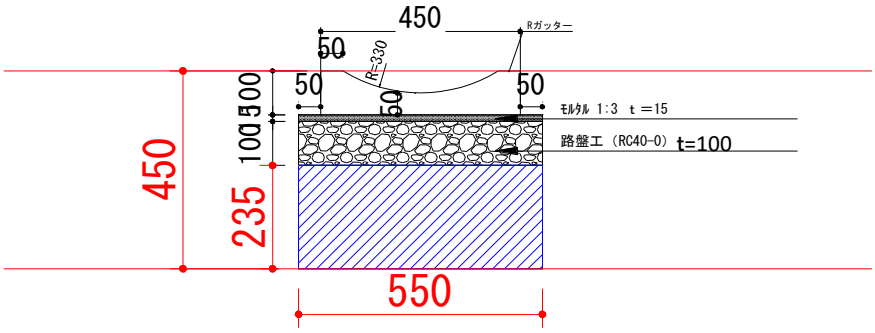

名　称	規　格	計　算　式	小 計	数　量	単位
床掘		0	0.000	0.00	m3
埋戻し		0.55*0.235*10	1.293	1.29	m3
残土処理		0	0.000	0.00	m3
基面整正		0.55*10	5.500	5.50	m2
砕石基礎	RC40-0 t100	0.55*10	5.500	5.50	m2
モルタル	1:3	0.55*0.015*10	0.083	0.08	m3
Rガッター	L=600	10/0.61	16.393	16.39	本

U240　　10.0　m　当たり数量計算書

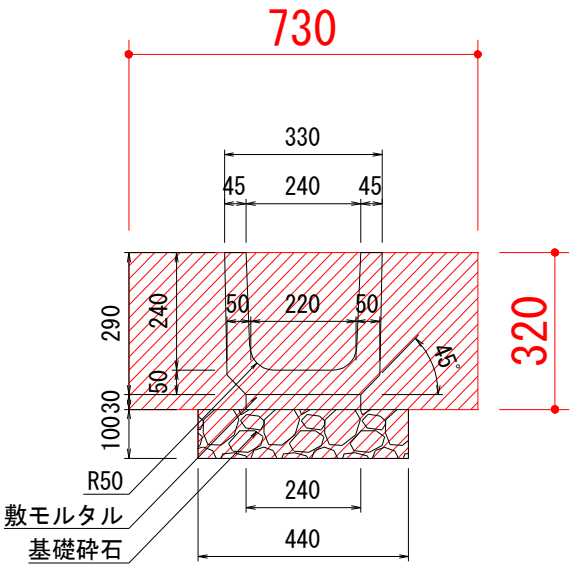

名　称	規　格	計　算　式	小 計	数　量	単位
床掘		(0.73*0.32+0.44*0.1)*10	2.776	**2.78**	m3
埋戻し		2.78-1.44	1.340	**1.34**	m3
残土処理	CAD計測	(0.44*0.1+0.1)*10	1.440	**1.44**	m3
基面整正		0.44*10	4.400	**4.40**	m2
砕石基礎	RC40-0 t100	0.44*10	4.400	**4.40**	m2
モルタル	1:3	0.24*0.03*10	0.072	**0.07**	m3
U240		10	10.000	**10.00**	m

Rガッター用集水桝　　10.0　基　当たり数量計算書

平面図

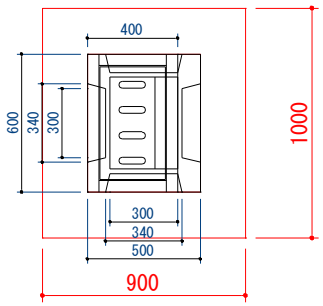

断面図

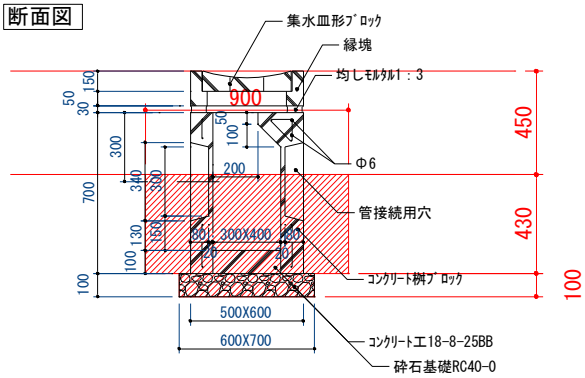

名　称	規　格	計　算　式	小 計	数　量	単位
床掘		(0.9*1.0*0.43+0.6*0.7*0.1)*10	4.290	**4.29**	m3
埋戻し		4.29-1.71	2.580	**2.58**	m3
残土処理		(0.5*0.6*0.43+0.6*0.7*0.1)*10	1.710	**1.71**	m3
基面整正		0.6*0.7*10	4.200	**4.20**	m2
砕石基礎	RC40-0 t100	0.6*0.7*10	4.200	**4.20**	m2
コンクリート	18-8-25BB	(0.3*0.4*0.1)*10	0.120	**0.12**	m3
集水桝		10	10.000	**10.00**	基
モルタル	1：3	1.8*0.05*0.03*10.0	0.027	**0.03**	m3

集水桝-1　　10.0　基　当たり数量計算書

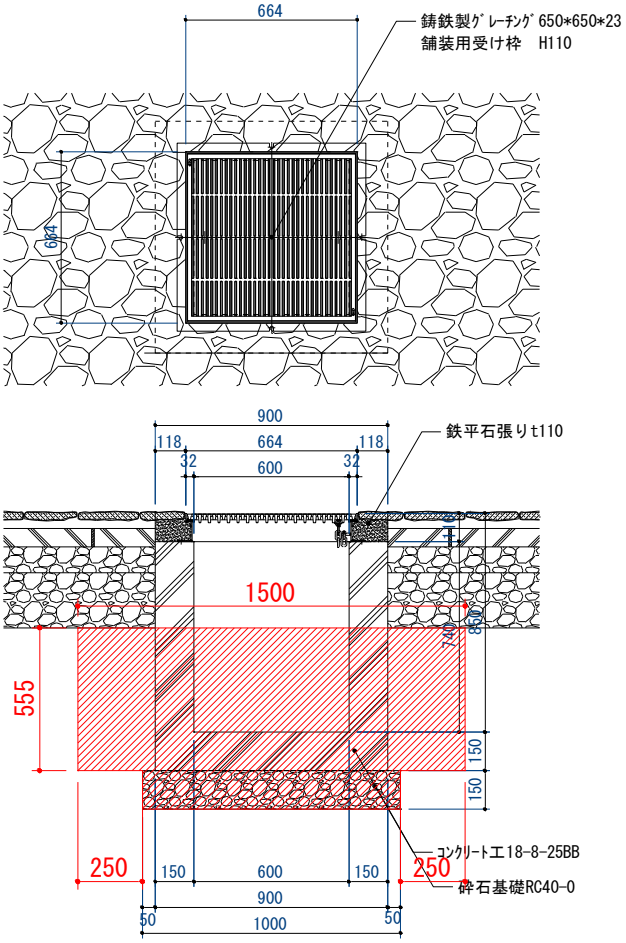

名　称	規　格	計　算　式	小 計	数　量	単位
床掘		(1.5^2*0.56+1.0^2*0.15)*10	14.100	14.10	m3
埋戻し		14.10-6.04	8.060	8.06	m3
残土処理		(1.0^2*0.15+0.9^2*0.56)*10	6.036	6.04	m3
基面整正		1.0^2*10	10.000	10.00	m2
砕石基礎	RC40-0 t100	1.0^2*10	10.000	10.00	m2
型枠		(0.89*0.9+0.6*0.74)*4*10	49.800	49.80	m2
ｺﾝｸﾘｰﾄ	18-8-25BB	(0.9^2*0.89-0.6^2*0.74)*10	4.545	4.55	m3
鉄平石	t110	(0.9^2-0.6^2)*10	4.500	4.50	m2
ｸﾞﾚｰﾁﾝｸﾞ	650*650*23	1*10	10.000	10.00	m2

集水桝-2　　10.0　基　当たり数量計算書

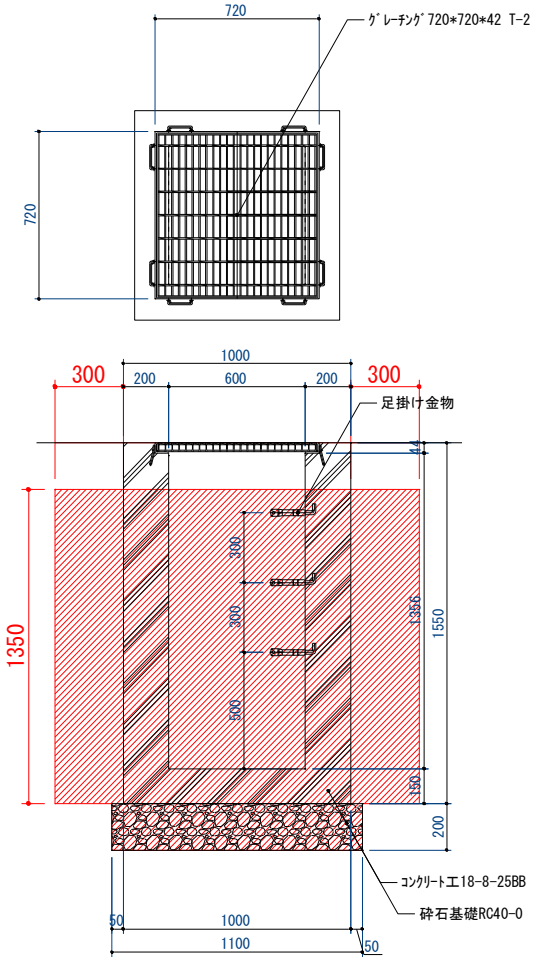

名　称	規　格	計　算　式	小 計	数　量	単位
床掘		(1.6^2*1.35+1.1^2*0.20)*10	36.980	**36.98**	m3
埋戻し		36.98-15.92	21.060	**21.06**	m3
残土処理		(1.0^2*1.35+1.1^2*0.2)*10	15.920	**15.92**	m3
基面整正		1.1^2*10	12.100	**12.10**	m2
砕石基礎	RC40-0 t100	1.1^2*10	12.100	**12.10**	m2
型枠		(1.0*1.55*4+0.60*1.356*4)*10	94.544	**94.54**	m2
ｺﾝｸﾘｰﾄ	18-8-25BB	(1.0^2*1.55-0.72^2*0.044- 0.6^2*1.356)*10	10.390	**10.39**	m3
足掛け金物		3*10	30.000	**30.00**	基
ｸﾞﾚｰﾁﾝｸﾞ	720*720*42 T-2	10	10.000	**10.00**	基

オーバーフロー桝　　10.0　基　当たり数量計算書

平面図

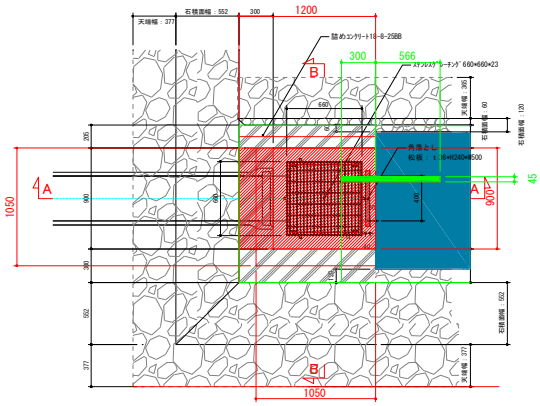

A-A断面図

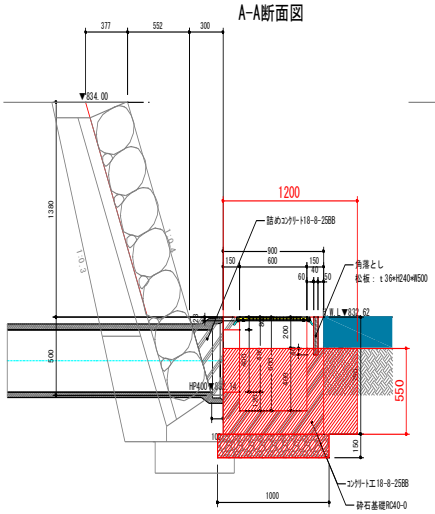

B-B断面図

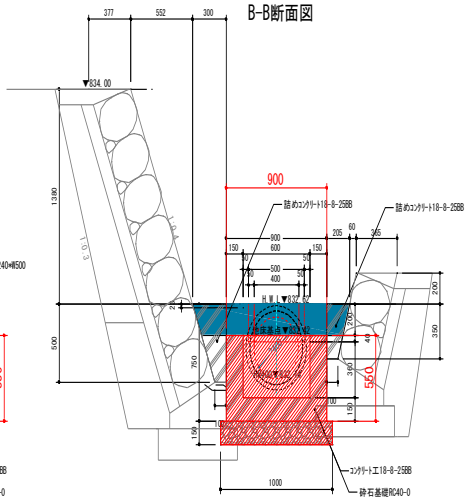

名　称	規　格	計　算　式	小 計	数　量	単位
床掘		(1.2*0.9*0.55+1.0^2*0.15)*10	7.440	**7.44**	m3
埋戻し		7.44-5.96	1.480	**1.48**	m3
残土処理		(0.9^2*0.55+1.0^2*0.15)*10	5.955	**5.96**	m3
基面整正		1.0^2*10	10.000	**10.00**	m2
砕石基礎	RC40-0 t150	1.0^2*10	10.000	**10.00**	m2
型枠		((0.9*0.75*4-0.2^2*3.14)+(0.6*0.6*4-0.2^2*3.14))*10	38.888	**38.89**	m2
コンクリート	18-8-25BB	(0.9^2*0.75-0.6^2*0.6-0.2^2*3.14*0.15-0.036*0.24*0.5)*10	3.683	**3.68**	m3
型枠	詰めｺﾝｸﾘｰﾄ	((0.30+0.1)*0.5*0.5+(0.205+0.1)*0.35*0.5)*10	1.534	**1.53**	m2
詰めコンクリート	18-8-25BB	(((0.30+0.1)*0.5*0.5)*(1.05+1.05)+((0.205+0.1)*0.35*0.5)*1.20)*10	2.741	**2.74**	m3
松板	t36*240*500	0.036*0.24*0.50*10	0.043	**0.04**	m3
ﾍﾞﾝﾄﾅｲﾄｼｰﾄ		(0.3*0.045+0.566*0.045) *10.0	0.390	**0.39**	m2

排水管　10.0　m　当たり数量計算書

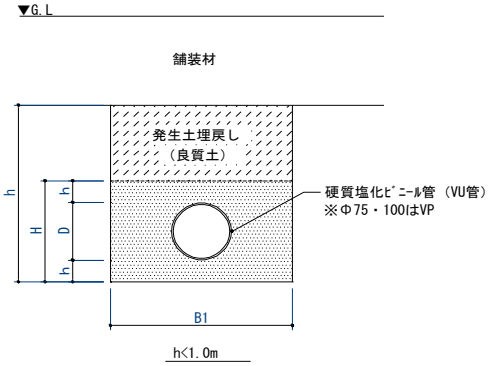

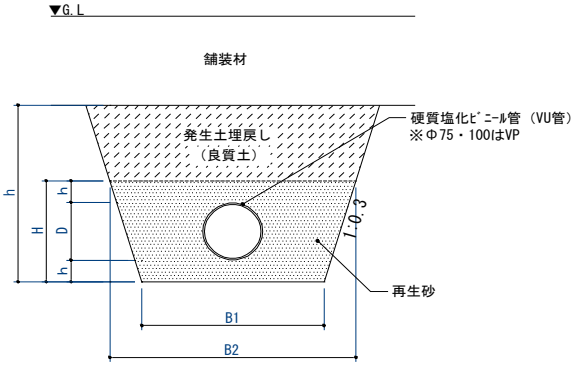

塩ビ管砂基礎寸法表（参考）

呼び径	管厚 t（mm）	外径 D（mm）	h（mm）	H（mm）	掘削幅 B1（mm）	掘削幅 B2（mm）
100	6.6	114	100	314	750	938
150	5.1	165	100	365	800	1,019
200	6.5	216	100	416	850	1,100
250	7.8	267	100	467	900	1,180
300	9.2	318	100	518	950	1,260
350	10.5	370	100	578	1,000	1,347
400	11.8	420	100	620	1,050	1,422

名　称	規　格	計　算　式	小 計	数　量	単位
床掘		別途計上			m3
埋戻し					m3
残土処理					m3
基面整正					m2
排水管	VU100	10	10.000	10.00	m
排水管	VU200	10	10.000	10.00	m

浸透トレンチ　10.0　m　当たり数量計算書

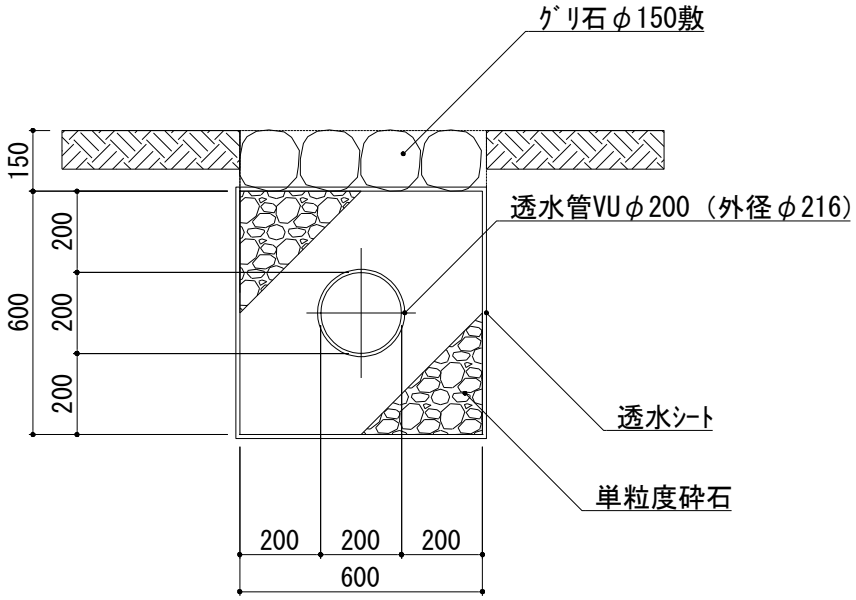

名　称	規　格	計　算　式	小 計	数　量	単位
床掘		0	0.000	0.00	m3
埋戻し		0	0.000	0.00	m3
残土処理		0	0.000	0.00	m3
基面整正		0.6*10	6.000	6.00	m2
透水（吸出防止）シート		（0.6*4）*10.0	24.000	24.00	m2
単粒度砕石		（0.6*0.6-0.108^2*3.14）*10	3.234	3.23	m3
グリ石	φ150	0.6*10	6.000	6.00	m2
有孔管	VU200	10	10.000	10.00	m

地下水集水管　10.0　m　当たり数量計算書

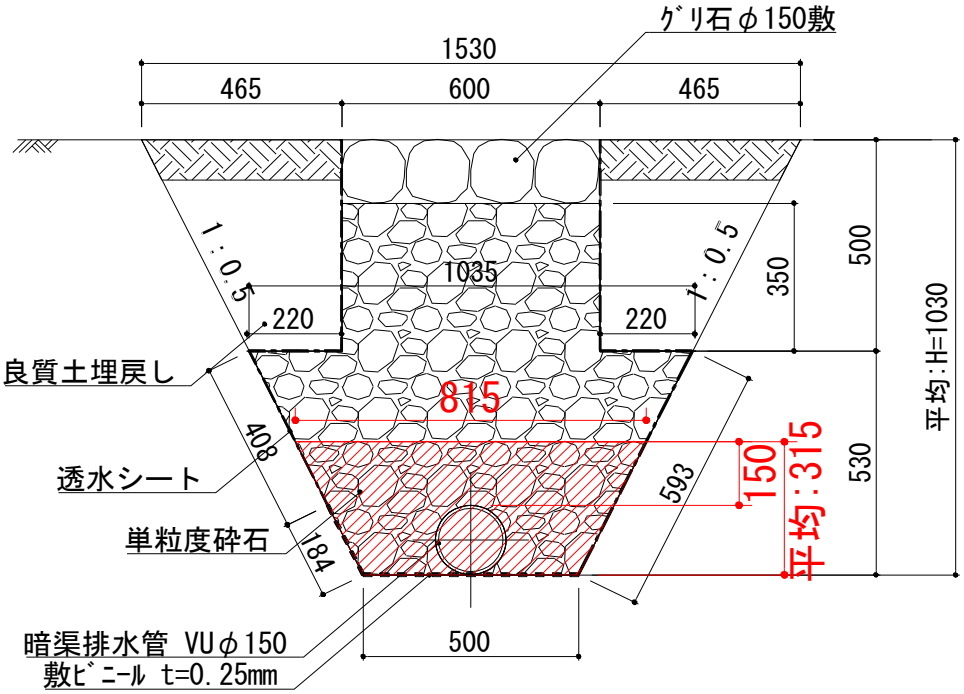

名　称	規　格	計　算　式	小 計	数　量	単位
床掘		(0.815+0.5)*0.315*0.5*10	2.071	2.07	m3
埋戻し		0	0.000	0.00	m3
残土処理		(0.815+0.5)*0.315*0.5*10	2.071	2.07	m3
基面整正		0.5*10	5.000	5.00	m2
透水（吸出防止）シート		(0.593+0.22*2+0.5*2+0.408)*10	24.410	24.41	m2
敷ビニール		(0.5+0.184)*10	6.840	6.84	m2
単粒度砕石		((0.5+1.035)*0.53*0.5+0.6*0.35-0.0825^2*3.14)*10	5.954	5.95	m3
グリ石	φ150	0.6*10	6.000	6.00	m2
		6*51.32	307.920	307.92	個
有孔管	VU150	10	10.000	10.00	m

アスファルト舗装　100.0　m2　当たり数量計算書

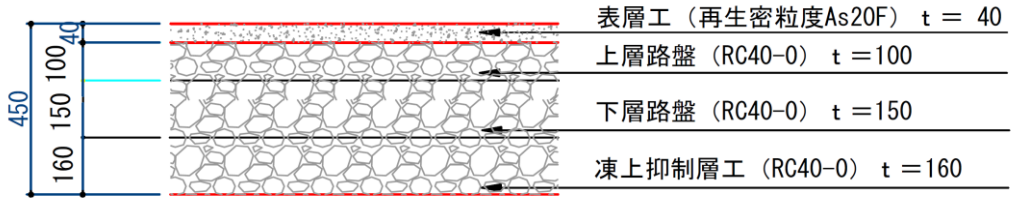

名　称	規　格	計　算　式	小 計	数　量	単位
凍上抑制層工	RC40-0 t160	100	100.000	100.00	m2
下層路盤	RC40-0 t150	100	100.000	100.00	m2
上層路盤	RC40-0 t100	100	100.000	100.00	m2
表層工	再生密粒度ｱｽｺﾝ20F　t40	100	100.000	100.00	m2

平板舗装(歩道部)　100.0　m2　当たり数量計算書

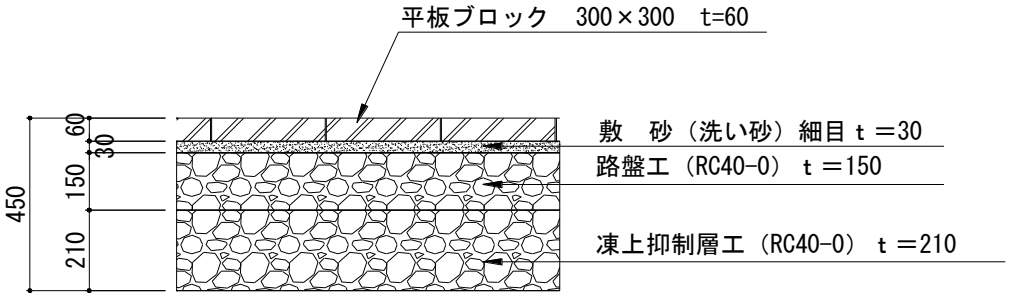

名　称	規　格	計　算　式	小 計	数　量	単位
凍上抑制層工	RC40-0 t210	100	100.000	100.00	m2
路盤工	RC40-0 t150	100	100.000	100.00	m2
敷砂	細目 t30	100	100.000	100.00	m2
表層工	平板ﾌﾞﾛｯｸ 300*300 t60	100	100.000	100.00	m2

平板舗装(駐車場)　100.0　m2　当たり数量計算書

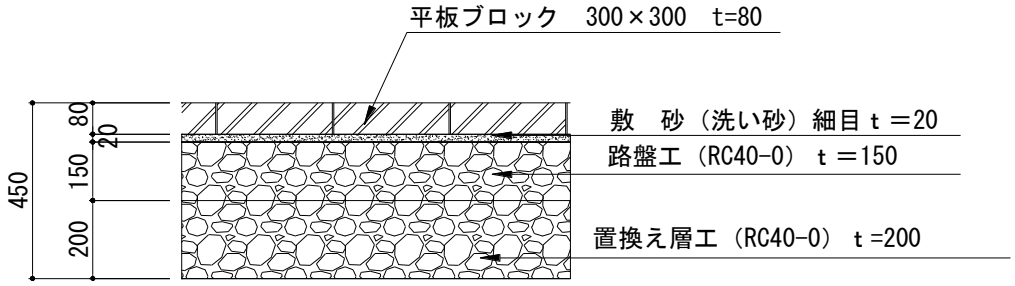

名　称	規　格	計　算　式	小 計	数　量	単位
凍上抑制層工	RC40-0 t200	100	100.000	100.00	m2
路盤工	RC40-0 t150	100	100.000	100.00	m2
敷砂	細目 t20	100	100.000	100.00	m2
表層工	平板ﾌﾞﾛｯｸ 300*300 t80	100	100.000	100.00	m2

土系舗装　　100.0　m2　　当たり数量計算書

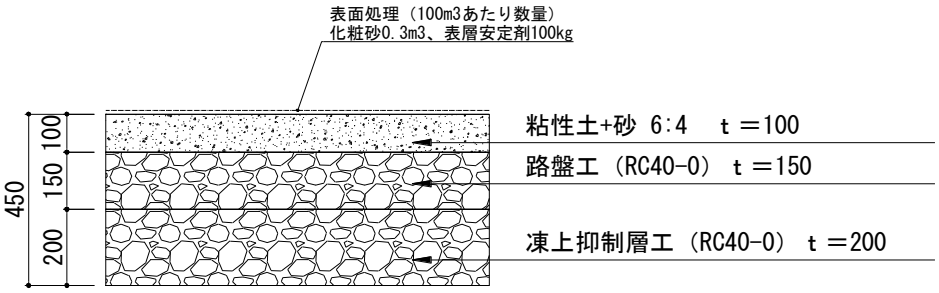

名　称	規　格	計　算　式	小 計	数　量	単位
凍上抑制層工	RC40-0 t200	100	100.000	100.00	m2
路盤工	RC40-0 t150	100	100.000	100.00	m2
表層工	粘性土・砂 6：4　t100	100	100.000	100.00	m2

石張舗装　100.0　m2　当たり数量計算書

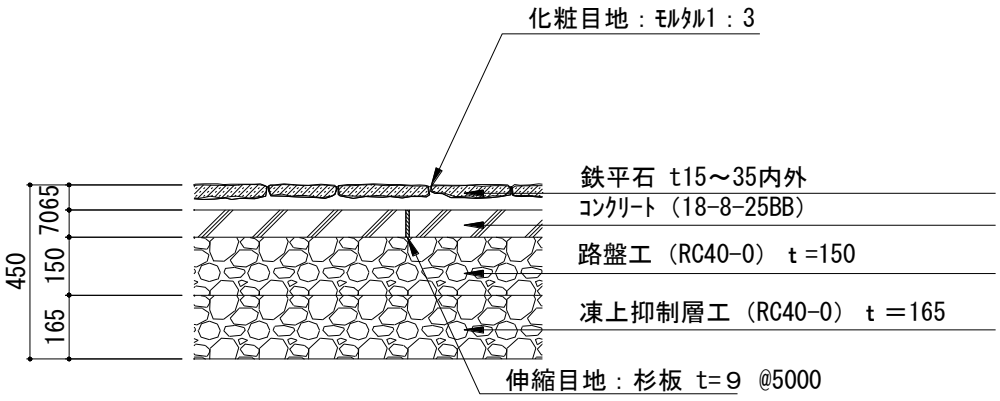

名　称	規　格	計　算　式	小 計	数　量	単位
凍上抑制層工	RC40-0 t165	100	100.000	100.00	m2
路盤工	RC40-0 t150	100	100.000	100.00	m2
コンクリート	18-8-25BB t70	100	100.000	100.00	m2
鉄平石	t15~35内外	120	120.000	120.00	m2

延段　　10.0　基　　当たり数量計算書

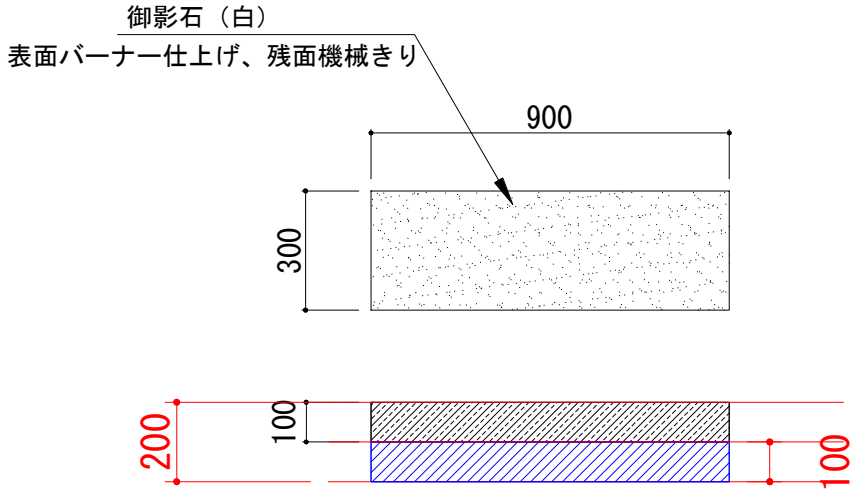

名　　称	規　格	計　　算　　式	小 計	数　量	単位
床掘		0	0.000	0.00	m3
埋戻し		0.9*0.3*0.1*10	0.270	0.27	m3
基面整正		0.9*0.3*10	2.700	2.70	m2
延段		10	10.000	10.00	基

地先境界ブロック(土工タイプ1)　10.0　m　当たり数量計算書

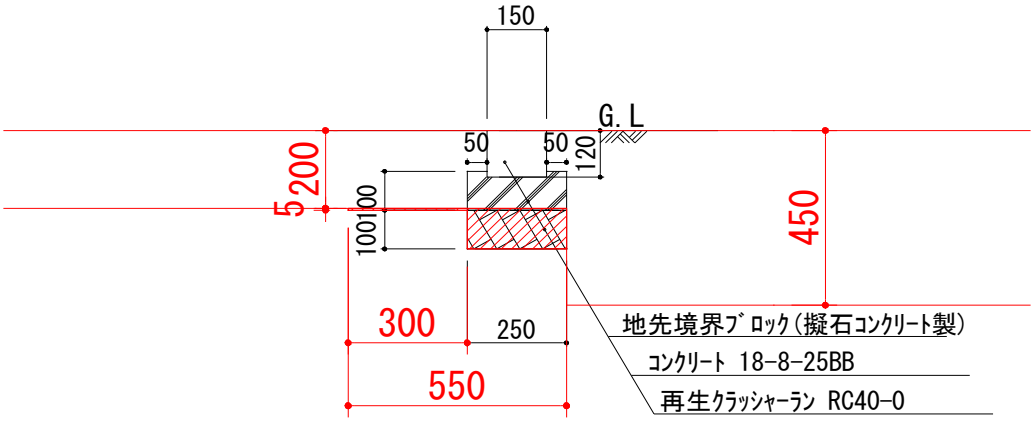

名　称	規　格	計　算　式	小 計	数　量	単位
床掘		(0.25*0.1+0.55*0.005)*10	0.278	**0.28**	m3
埋戻し		0.28-0.25	0.030	**0.03**	m3
残土処理		0.25*0.1*10	0.250	**0.25**	m3
基面整正		0.25*10	2.500	**2.50**	m2
砕石基礎	RC40-0 厚100	0.25*10	2.50	**2.50**	m2
型枠		0.10*2.0*10	2.000	**2.00**	m2
コンクリート工	18-8-25BB	(0.25*0.10-0.15*0.015) *10.0	0.228	**0.23**	m3
伸縮目地	t=10mm	0.25*0.10-0.15*0.015	0.023	**0.02**	m2
地先境界ブロック	通常品	10	10.000	**10.00**	m

地先境界ブロック(土工タイプ2)　　10.0　m　当たり数量計算書

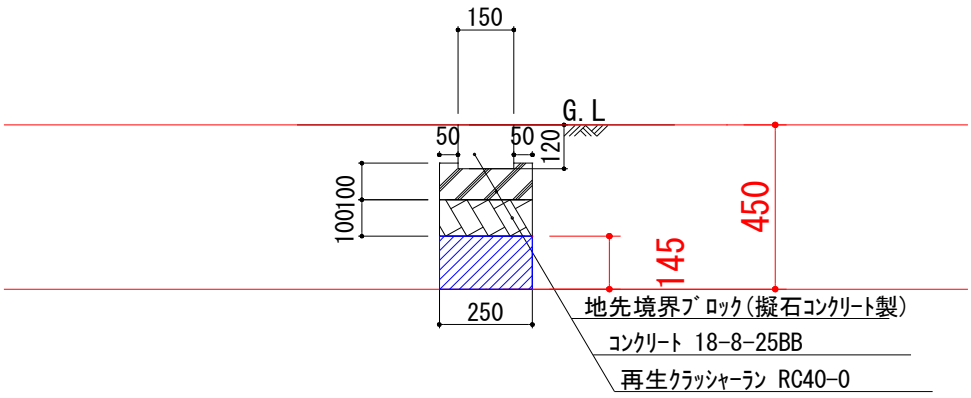

名　称	規　格	計　算　式	小 計	数　量	単位
床掘		0	0.000	0.00	m3
埋戻し		0.25*0.145*10	0.363	0.36	m3
基面整正		0.25*10	2.500	2.50	m2
砕石基礎	RC40-0 厚100	0.25*10	2.50	2.50	m2
型枠		0.10*2.0*10	2.000	2.00	m2
コンクリート工	18-8-25BB	(0.25*0.10-0.15*0.015) *10.0	0.228	0.23	m3
伸縮目地	t=10mm	0.25*0.10-0.15*0.015	0.023	0.02	m2
地先境界ブロック	通常品	10	10.000	10.00	m

歩車道境界ブロック　標準　　10.0　m　　当たり数量計算書

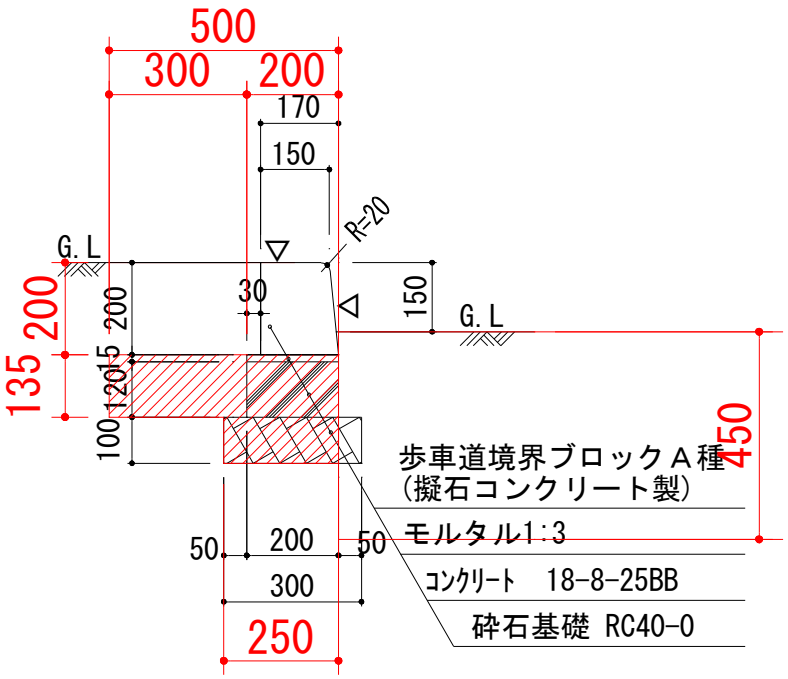

名　　称	規　格	計　　算　　式	小 計	数　量	単位
床掘		(0.25*0.1+0.5*0.135)*10	0.925	**0.93**	m3
埋戻し		0.93-0.52	0.410	**0.41**	m3
残土処理		(0.25*0.1+0.2*0.135)*10	0.520	**0.52**	m3
基面整正		0.3*10	3.00	**3.00**	m2
砕石基礎	RC40-0 厚100	0.3*10	3.00	**3.00**	m2
型枠	均しｺﾝｸﾘｰﾄ	0.12*2*10.0	2.4	**2.40**	m2
コンクリート	18-8-25BB	0.2*0.12*10.0	0.24	**0.24**	m3
モルタル	1:3	0.2*0.015*10.0	0.03	**0.03**	m3
縁石-3	歩車道境界ブロック	10	10	**10.0**	m

歩車道境界ブロック　１段切下　　10.0　m　当たり数量計算書

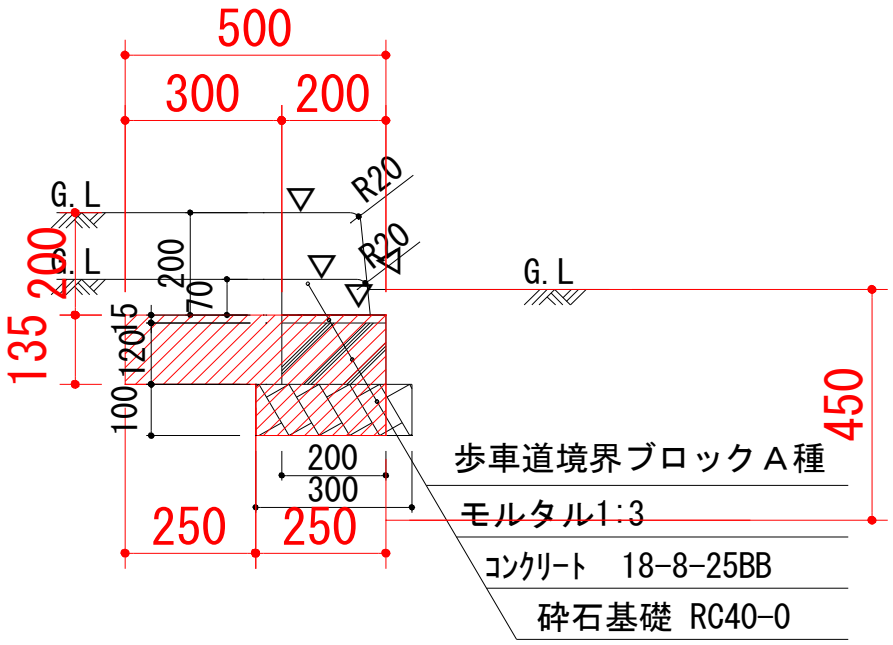

名　称	規　格	計　算　式	小 計	数　量	単位
床掘		(0.25*0.1+0.5*0.135)*10	0.925	**0.93**	m3
埋戻し		0.93-0.52	0.410	**0.41**	m3
残土処理		(0.25*0.1+0.2*0.135)*10	0.520	**0.52**	m3
基面整正		0.3*10	3.00	**3.00**	m2
砕石基礎	RC40-0 厚100	0.3*10	3.00	**3.00**	m2
型枠	均しｺﾝｸﾘｰﾄ	0.12*2*10.0	2.4	**2.40**	m2
コンクリート	18-8-25BB	0.2*0.12*10.0	0.24	**0.24**	m3
モルタル	1:3	0.2*0.015*10.0	0.03	**0.03**	m3
縁石-3	歩車道境界ブロック	10	10	**10.0**	m

歩車道境界ブロック　乗入部　　10.0　m　当たり数量計算書

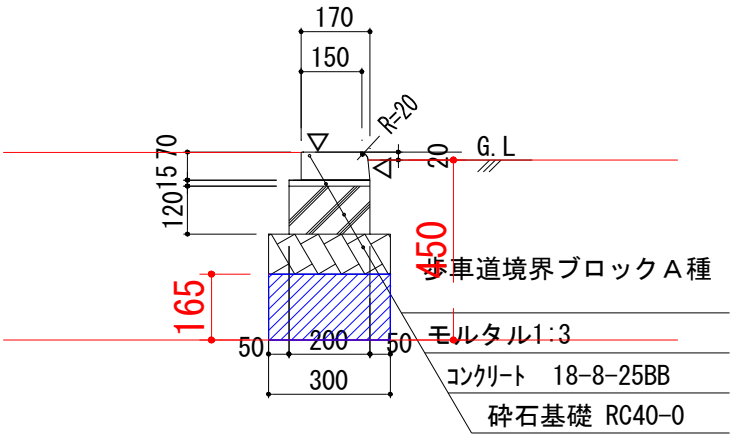

名　称	規　格	計　算　式	小 計	数　量	単位
床掘		0	0.000	0.00	m3
埋戻し		0.3*0.165*10	0.495	0.50	m3
残土処理		0	0.000	0.00	m3
基面整正		0.3*10	3.00	3.00	m2
砕石基礎	RC40-0 厚100	0.3*10	3.00	3.00	m2
型枠	均しｺﾝｸﾘｰﾄ	0.12*2*10.0	2.4	2.40	m2
コンクリート	18-8-25BB	0.2*0.12*10.0	0.24	0.24	m3
モルタル	1:3	0.2*0.015*10.0	0.03	0.03	m3
縁石-3	歩車道境界ブロック	10	10	10.0	m

階段-1　　10.0　基　当たり数量計算書

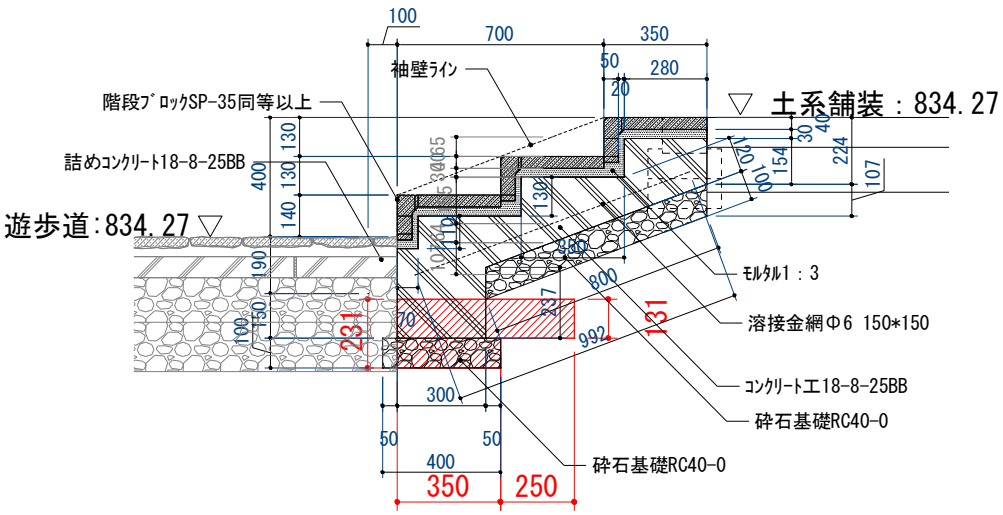

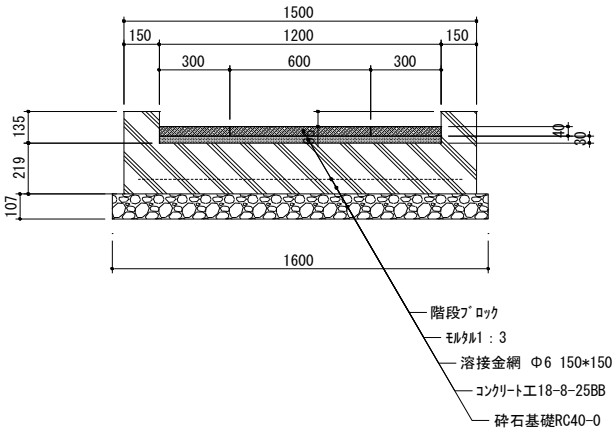

名　称	規　格	計　算　式	小 計	数　量	単位
床掘		(0.6*0.131+0.35*0.1)*1.6*10	1.818	1.82	m3
埋戻し		1.82-1.19	0.630	0.63	m3
残土処理		(0.35*0.10+0.30*0.131)*1.6*10	1.189	1.19	m3
基面整正		(0.40*1.6+0.8*1.6)*10	19.200	19.20	m2
砕石基礎	RC40-0 t100	(0.40*1.6+0.8*1.6)*10	19.200	19.20	m2
溶接金網	φ6-150*150	0.992*1.380*10	13.690	13.69	m2
型枠(袖壁)		((0.40+0.14+0.48*0.15+0.24*0.15+0.22*0.15)*2)*10	13.620	13.62	m2
型枠(ｺﾝｸﾘｰﾄ)		((0.3+0.24+0.15+0.11+0.13+0.13)*1.2)*10	12.720	12.72	m2
型枠	合計	13.62+12.72	26.340	26.34	m2
ｺﾝｸﾘｰﾄ工(袖壁)	18-8-25BB	(0.40*0.15*2)*10	1.200	1.20	m3
ｺﾝｸﾘｰﾄ工(ｺﾝｸﾘｰﾄ)	18-8-25BB	(0.25*1.2)*10	3.000	3.00	m3
ｺﾝｸﾘｰﾄ工	合計	1.20+3.00	4.200	4.20	m3
ﾓﾙﾀﾙ	1：3 CAD計測	0.04*1.2*10.0	0.480	0.48	m3
階段ブロック	600*350*150	5*10	50.000	50.00	基
階段ブロック	300*350*150	2*10	20.000	20.00	基

階段-2　　10.0　基　当たり数量計算書

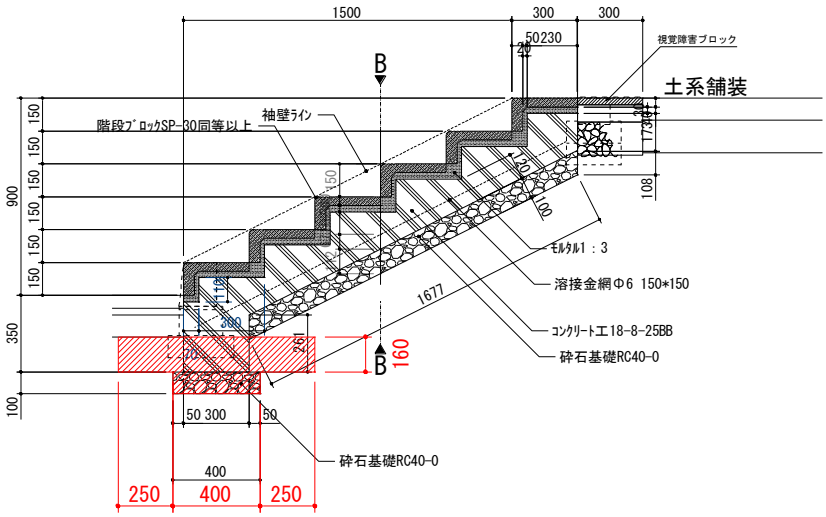

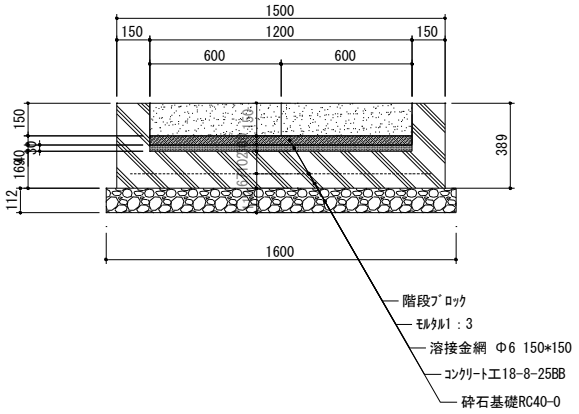

名　称	規　格	計　算　式	小 計	数　量	単位
床掘		(0.40*0.1+0.9*0.16)*1.6*10	2.944	**2.94**	m3
埋戻し		2.94-1.41	1.530	**1.53**	m3
残土処理		(0.40*0.10+0.30*0.16)*1.6*10	1.408	**1.41**	m3
基面整正		(0.40*1.6+1.677*1.6)*10	33.232	**33.23**	m2
砕石基礎	RC40-0 t150	(0.40*1.6+1.677*1.6)*10	33.232	**33.23**	m2
溶接金網	φ6-150*150	1.901*1.380*10	26.234	**26.23**	m2
型枠(袖壁)		((0.73+0.30+0.50*0.15+0.26*0.15+0.24*0.15)*2)*10	23.600	**23.60**	m2
型枠(ｺﾝｸﾘｰﾄ)		((0.32+0.26+0.17+0.11+0.15*5)*1.2)*10	19.320	**19.32**	m2
型枠	合計	23.60+19.32	42.920	**42.92**	m2
ｺﾝｸﾘｰﾄ工(袖壁)	18-8-40BB	(0.73*0.15)*10	1.095	**1.10**	m3
ｺﾝｸﾘｰﾄ工(ｺﾝｸﾘｰﾄ)	18-8-40BB	(0.44*1.2)*10	5.280	**5.28**	m3
ｺﾝｸﾘｰﾄ工	合計	1.10+5.28	6.380	**6.38**	m3
ﾓﾙﾀﾙ	1：3 CAD計測	0.08*1.2*10.0	0.960	**0.96**	m3
階段ブロック	600*300*150	9*10	90.000	**90.00**	基
階段ブロック	300*300*150	6*10	60.000	**60.00**	基

擬木階段　　10.0　式　当たり数量計算書

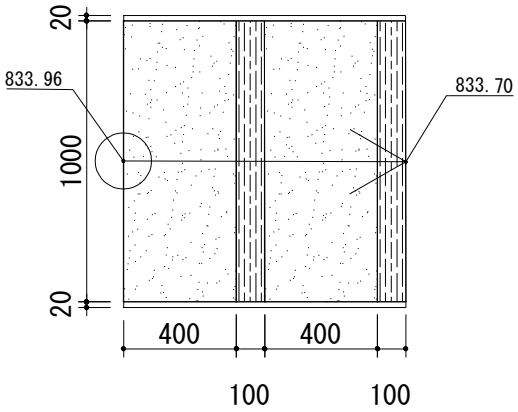

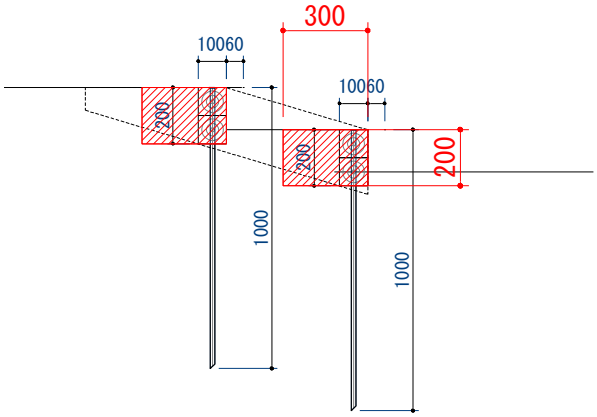

名　称	規　格	計　算　式	小 計	数　量	単位
床掘		0.2*0.3*1.0*10	0.600	0.60	m3
埋戻し		0.60-0.20	0.400	0.40	m3
残土処理		0.2*0.1*1.0*10	0.200	0.20	m3
基面整正		0.1*1.0*10	1.000	1.00	m2
袖板	t30 200*2000	10	10.000	10.00	枚
擬木階段		10	10.000	10.00	段

手すり基礎　　10.0　基　　当たり数量計算書

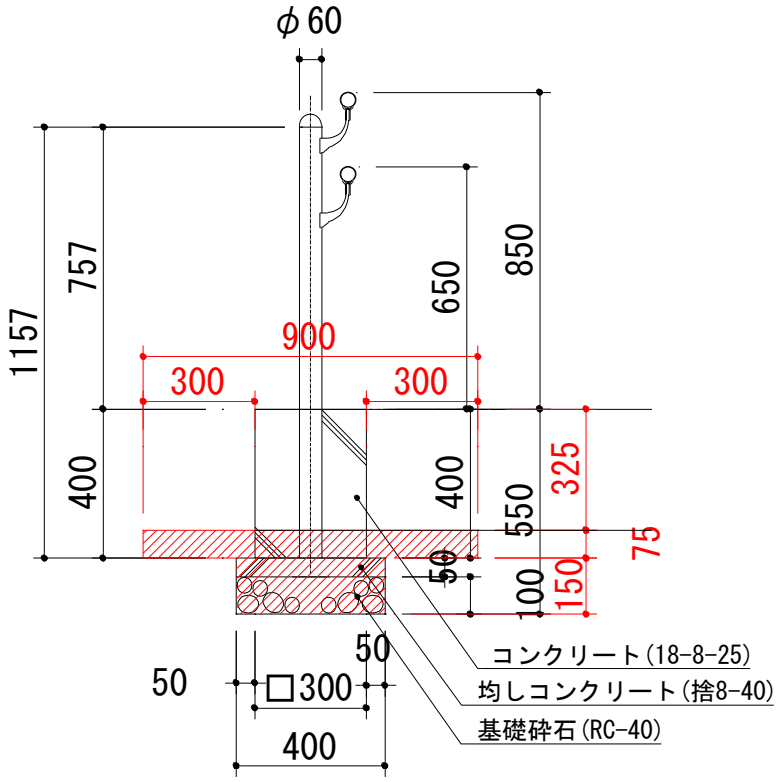

名　　称	規　格	計　　算　　式	小 計	数　量	単位
床掘		(0.4^2*0.15+0.9^2*0.075)*10	0.848	**0.85**	m3
埋戻し		0.85-0.31	0.540	**0.54**	m3
残土処理		(0.4^2*0.15+0.3^2*0.075)*10	0.308	**0.31**	m3
基面整正		0.4^2*10	1.600	**1.60**	m2
砕石基礎	RC40-0 t100	0.4^2*10	1.600	**1.60**	m2
型枠		0.4*0.3*4*10	4.800	**4.80**	m2
コンクリート工	18-8-25BB	(0.3^2*0.40-0.03^2*3.14*0.40)*10	0.349	**0.35**	m3
型枠	均しコンク リート	(0.4*0.05)*4*10	0.800	**0.80**	m2
均しコンクリート	捨8-40	0.4^2*0.05*10	0.080	**0.08**	m3

視覚障害者注意喚起ブロック　　10.0　m2　　当たり数量計算書

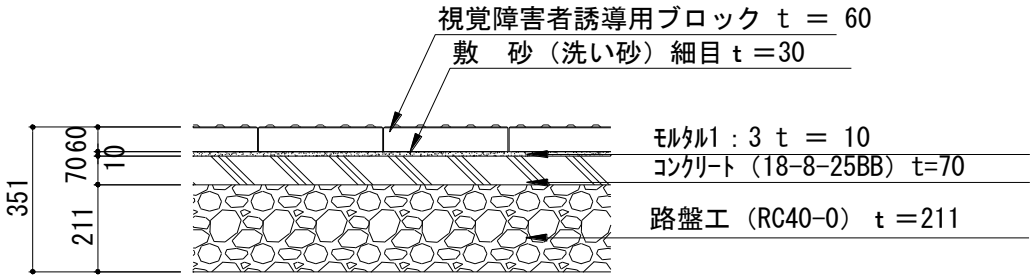

名　　称	規　格	計　　算　　式	小 計	数　量	単位
基面整正		10	10.000	**10.00**	m2
型枠		3.16*2*0.07	0.442	**0.44**	m2
コンクリート		0.07*10	0.700	**0.70**	m3
モルタル	1：3	0.01*10	0.100	**0.10**	m3
ブロック		10	10.000	**10.00**	m2

シーソー　　10.0　基　当たり数量計算書

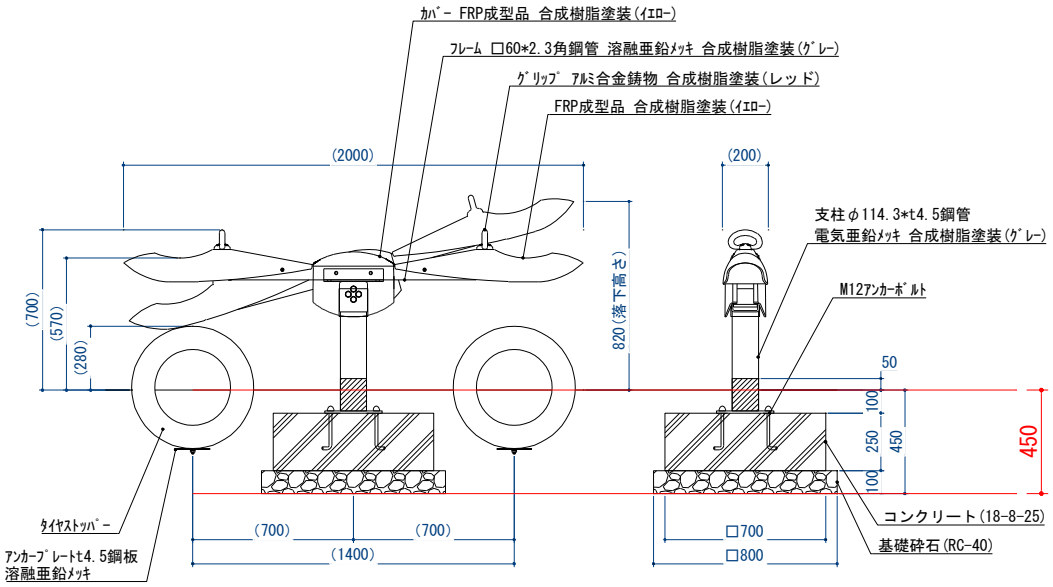

参考重量56kg

名　称	規　格	計　算　式	小 計	数　量	単位
床掘		0	0.000	0.00	m3
埋戻し		0	0.000	0.00	m3
残土処理		0	0.000	0.00	m3
基面整正		0.80^2*10	6.400	6.40	m2
砕石基礎	RC40-0 t100	0.80^2*10	6.400	6.40	m2
型枠		0.70*0.25*4*10	7.000	7.00	m2
コンクリート工	18-8-40BB	0.70^2*0.25*10	1.225	1.23	m3
遊具	シーソー +ﾀｲﾔｽﾄｯﾊﾟｰ	10	10.000	10.00	基

腹筋ベンチ　　10.0　基　当たり数量計算書

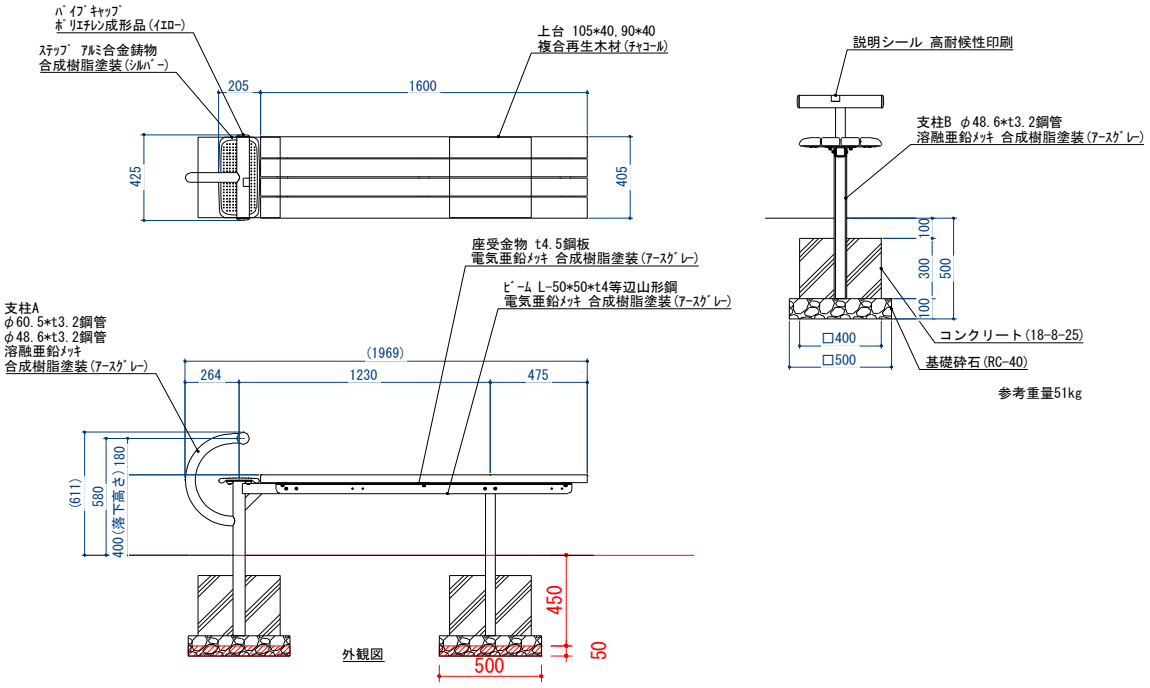

名　称	規　格	計　算　式	小 計	数　量	単位
床掘		0.50^2*0.05*2*10	0.250	**0.25**	m3
埋戻し		0.25-0.25	0.000	**0.00**	m3
残土処理		0.5^2*0.05*2*10	0.250	**0.25**	m3
基面整正		0.50^2*10*2	5.000	**5.00**	m2
砕石基礎	RC40-0 t100	0.50^2*10*2	5.000	**5.00**	m2
型枠		0.40*0.30*4*10*2	9.600	**9.60**	m2
コンクリート工	18-8-25BB	(0.4^2*0.3-0.0243^2*3.14*0.3)*10*2	0.949	**0.95**	m3
遊具	腹筋ベンチ	10	10.000	**10.00**	基

水飲み　　10.0　基　当たり数量計算書

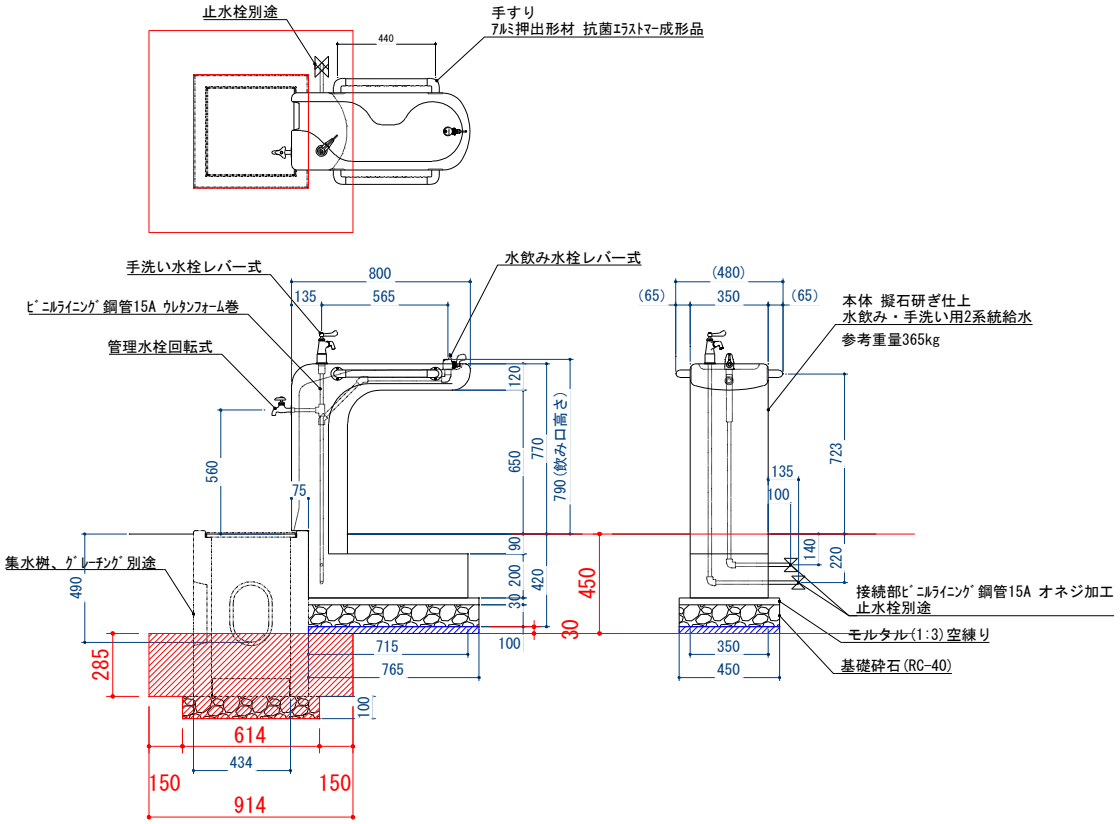

名　称	規　格	計　算　式	小 計	数　量	単位
床掘		(0.914^2*0.285+0.614^2*0.1)*10	2.758	2.76	m3
埋戻し		(2.76-1.13)+(0.765*0.45*0.03)*10	1.733	1.73	m3
残土処理		(0.514^2*0.285+0.614^2*0.1)*10	1.130	1.13	m3
基面整正		(0.614^2+0.765*0.45)*10	7.212	7.21	m2
砕石基礎	RC40-0 t100	(0.614^2+0.765*0.45)*10	7.212	7.21	m2
モルタル	1:3	(0.765*0.45*0.03)*10	0.103	0.10	m3
水飲み		10	10.000	10.00	基
集水桝	受枠+ｸﾞﾚｰﾁﾝｸﾞ	10	10.000	10.00	基

井戸枠　　10.0　式　当たり数量計算書

井戸枠平面図

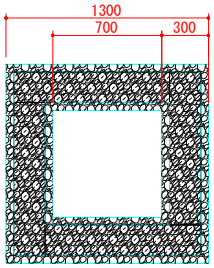

井戸枠加工図

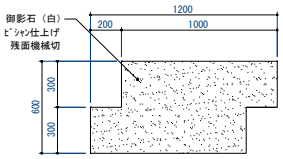

井戸蓋断面図

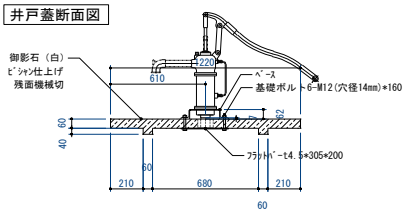

井戸枠正面図

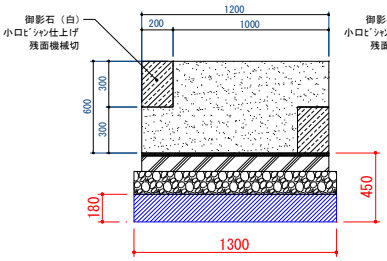

井戸枠側面図

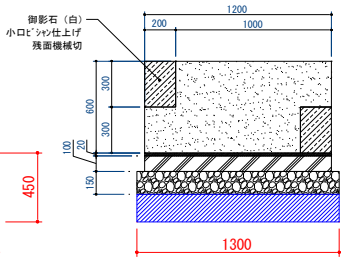

井戸蓋平面図

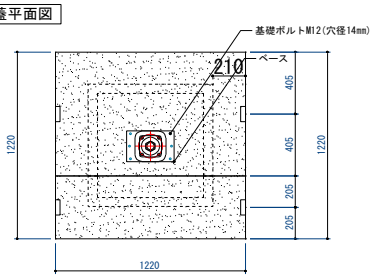

名　称	規　格	計　算　式	小 計	数　量	単位
床掘		0	0.000	**0.00**	m3
埋戻し		1.4^2*0.18*10	3.528	**3.53**	m3
残土処理		0	0.000	**0.00**	m3
基面整正		(1.3^2-0.8^2)*10	10.500	**10.50**	m2
砕石基礎	RC40-0 t150	(1.3^2-0.8^2)*10	10.500	**10.50**	m2
モルタル	1:3	(1.2^2-0.9^2)*0.02*10	0.126	**0.13**	m3
型枠		(1.2+0.9)*4.0*0.1*10	8.400	**8.40**	m2
コンクリート	18-8-25BB	(1.2^2-0.9^2)*0.1*10	0.630	**0.63**	m3
井戸枠		10	10.000	**10.00**	式
	2.6t/m3	(1.2^2-0.9^2)*0.6*2.6*10	9.828	**9.83**	t
井戸蓋		1.22^2*0.06*2.6*10	2.322	**2.32**	t
	合計	9.83+2.32	12.150	**12.15**	t
手押しポンプ		10	10.000	**10.00**	基
SUSパイプ		2*10	20.000	**20.00**	m

サークルベンチ基礎　　10.0　基　当たり数量計算書

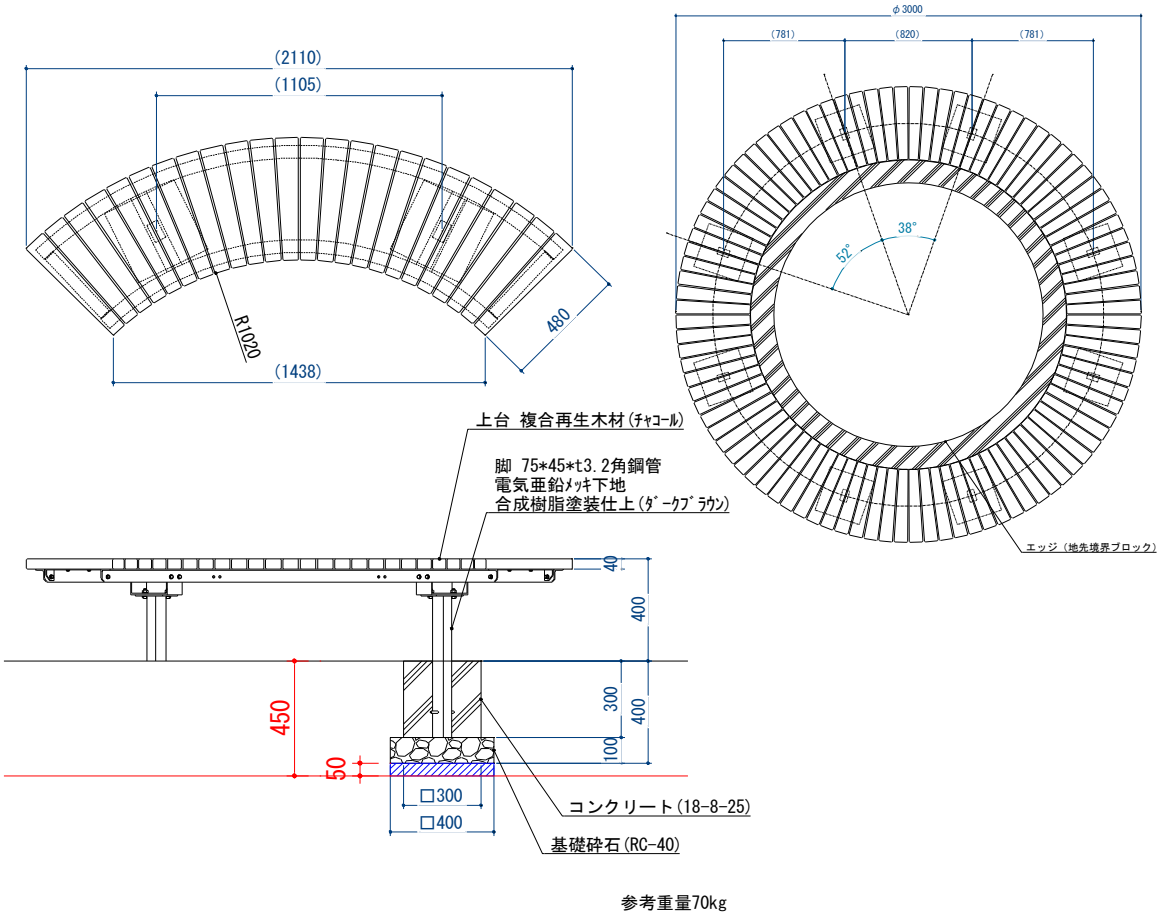

参考重量70kg

名　称	規　格	計　算　式	小 計	数　量	単位
床掘		0	0.000	0.00	m3
埋戻し		(0.4^2*0.05*2*4)*10	0.640	0.64	m3
残土処理		0	0.000	0.00	m3
基面整正		(0.4^2*2*4)*10	12.800	12.80	m2
砕石基礎	RC40-0 t100	(0.4^2*2*4)*10	12.800	12.80	m2
型枠		(0.3*0.3*4*2*4)*10	28.800	28.80	m2
コンクリート		(0.3^2*0.3-0.075*0.045*0.3)*2*4*10	2.079	2.08	m3
サークルベンチ		10*4	40.000	40.00	基

スツール　　10.0　基　当たり数量計算書

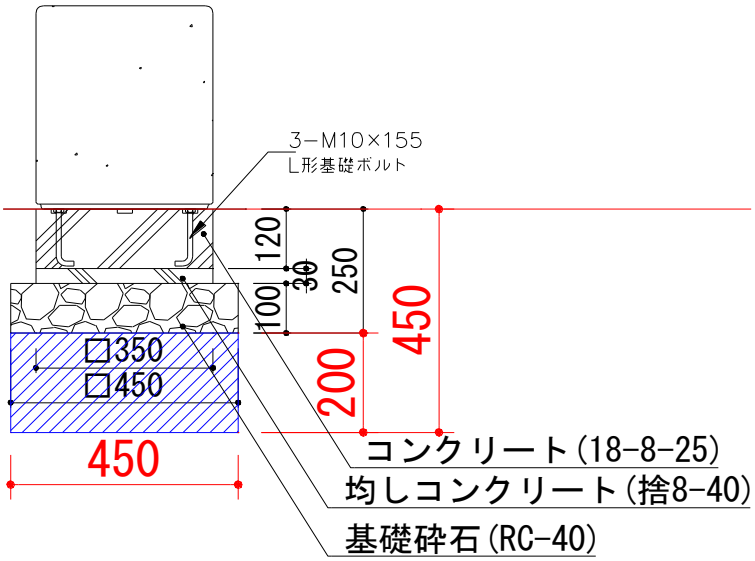

名　称	規　格	計　算　式	小 計	数　量	単位
床掘		0	0.000	**0.00**	m3
埋戻し		0.45^2*0.2*10	0.405	**0.41**	m3
残土処理		0	0.000	**0.00**	m3
基面整正		0.45^2*10	2.025	**2.03**	m2
砕石基礎	RC40-0 t100	0.45^2*10	2.025	**2.03**	m2
型枠		0.15*0.35*4*10	2.100	**2.10**	m2
均しコンクリート	捨8-40	0.35^2*0.03*10	0.037	**0.04**	m3
コンクリート	18-8-25BB	0.35^2*0.12*10	0.147	**0.15**	m3
スツール		10	10.000	**10.00**	基

縁台　　10.0　基　当たり数量計算書

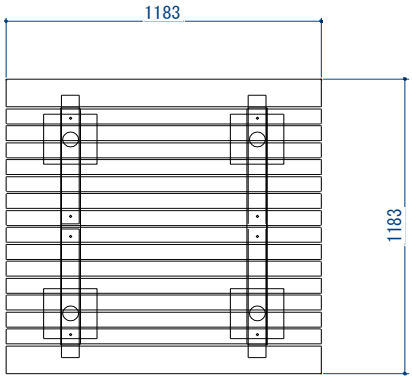

参考重量71kg

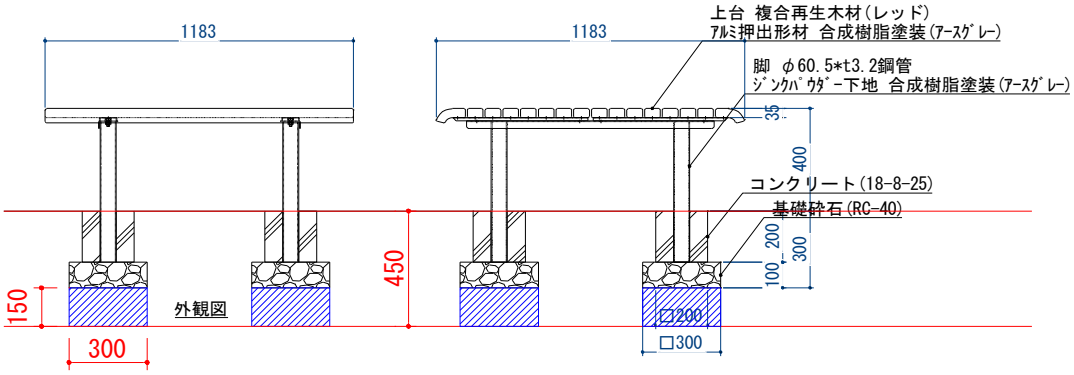

名　称	規　格	計　算　式	小 計	数　量	単位
床掘		0	0.000	**0.00**	m3
埋戻し		0.3^2*0.15*4*10	0.540	**0.54**	m3
残土処理		0	0.000	**0.00**	m3
基面整正		0.3^2*4*10	3.600	**3.60**	m2
砕石基礎	RC40-0 t100	0.3^2*4*10	3.600	**3.60**	m2
型枠		(0.2^2*4)*10*4	6.400	**6.40**	m2
ｺﾝｸﾘｰﾄ	18-8-25BB	(0.2^2*0.2-0.03^2*3.14*0.2)*10*4	0.297	**0.30**	m3
縁台		10	10.000	**10.00**	基

進入防止柵基礎　　10.0　基　　当たり数量計算書

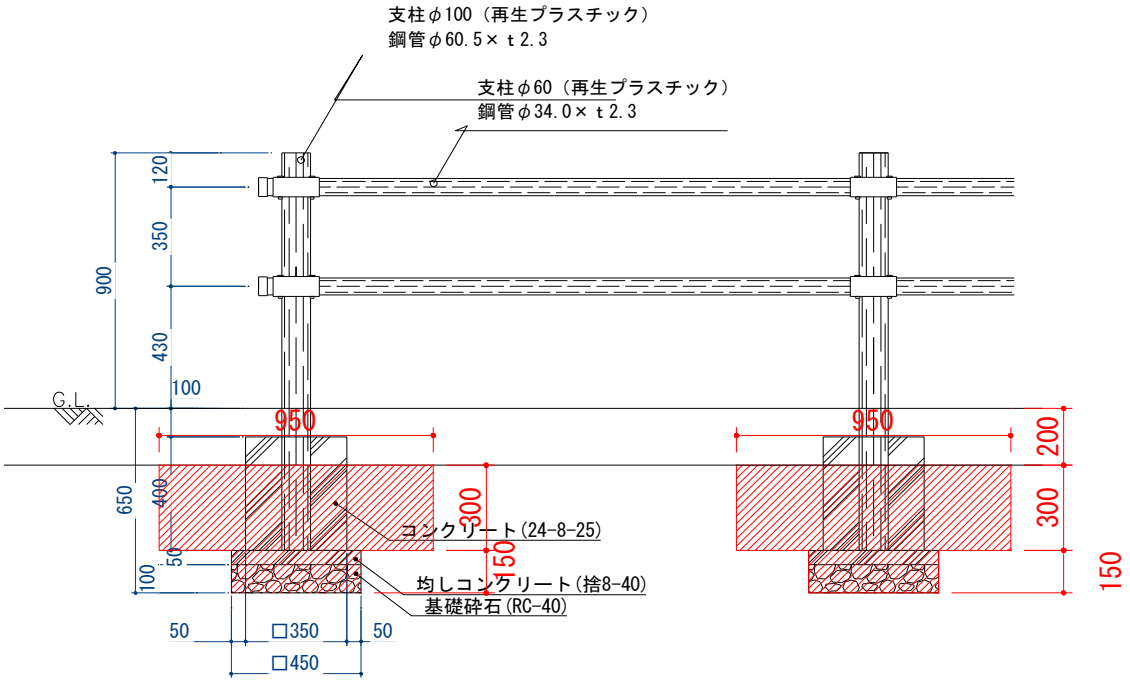

名　　称	規　格	計　　算　　式	小 計	数　量	単位
床掘		(0.95^2*0.3+0.45^2*0.15)*10	3.011	**3.01**	m3
埋戻し		3.01-0.67	2.340	**2.34**	m3
残土処理		(0.45^2*0.15+0.35^2*0.3)*10	0.671	**0.67**	m3
基面整正		0.45^2*10	2.025	**2.03**	m2
砕石基礎	RC40-0 t100	0.45^2*10	2.025	**2.03**	m2
型枠		0.35*0.4*4*10	5.600	**5.60**	m2
コンクリート工	18-8-25BB	(0.35^2*0.40-0.0303^2*3.14*0.40)*10	0.478	**0.48**	m3
型枠	均しコンクリート	(0.45*0.05)*4*10	0.900	**0.90**	m2
均しコンクリート	捨8-40	0.45^2*0.05*10	0.101	**0.10**	m3

車止め　　10.0　基　当たり数量計算書

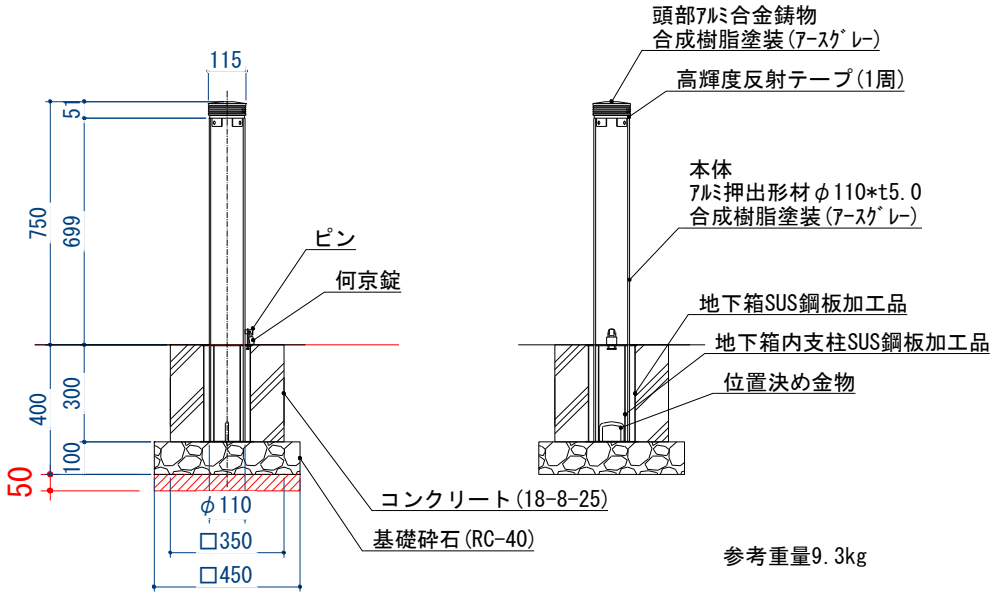

参考重量9.3kg

名　称	規　格	計　算　式	小 計	数　量	単位
床掘		0	0.000	0.00	m3
埋戻し		0.45^2*0.05*10	0.101	0.10	m3
残土処理		0	0.000	0.00	m3
基面整正		0.45^2*10	2.025	2.03	m2
砕石基礎	RC40-0 t100	0.45^2*10	2.025	2.03	m2
型枠		0.35*0.3*4*10	4.200	4.20	m2
コンクリート工	18-8-25BB	(0.35^2*0.30-0.055^2*3.14*0.30)*10	0.339	0.34	m3
車止め	φ110*H750 可動式	10	10.000	10.00	基

園名板　　10.0　基　　当たり数量計算書

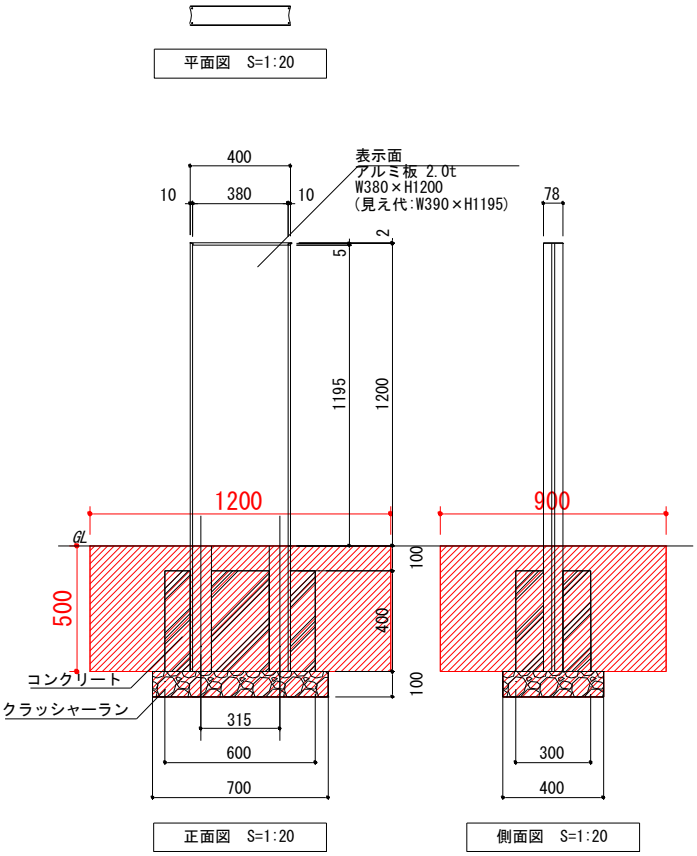

名　　称	規　格	計　　算　　式	小 計	数　量	単位
床掘		(1.2*0.9*0.5+0.7*0.4*0.1)*10	5.680	**5.68**	m3
埋戻し		5.68-1.00	4.680	**4.68**	m3
残土処理		(0.70*0.40*0.10+0.60*0.30*0.40) *10.0	1.000	**1.00**	m3
基面整正		0.70*0.40*10	2.800	**2.80**	m2
砕石基礎	RC40-0 t100	0.70*0.40*10	2.800	**2.80**	m2
型枠		(0.60+0.30)*2*0.4*10	7.200	**7.20**	m3
コンクリート		(0.60*0.30*0.40-0.085*0.078*0.4*2)*10	0.667	**0.67**	m3
園名板		10	10.000	**10.00**	基

四阿　　10.0　基　　当たり数量計算書

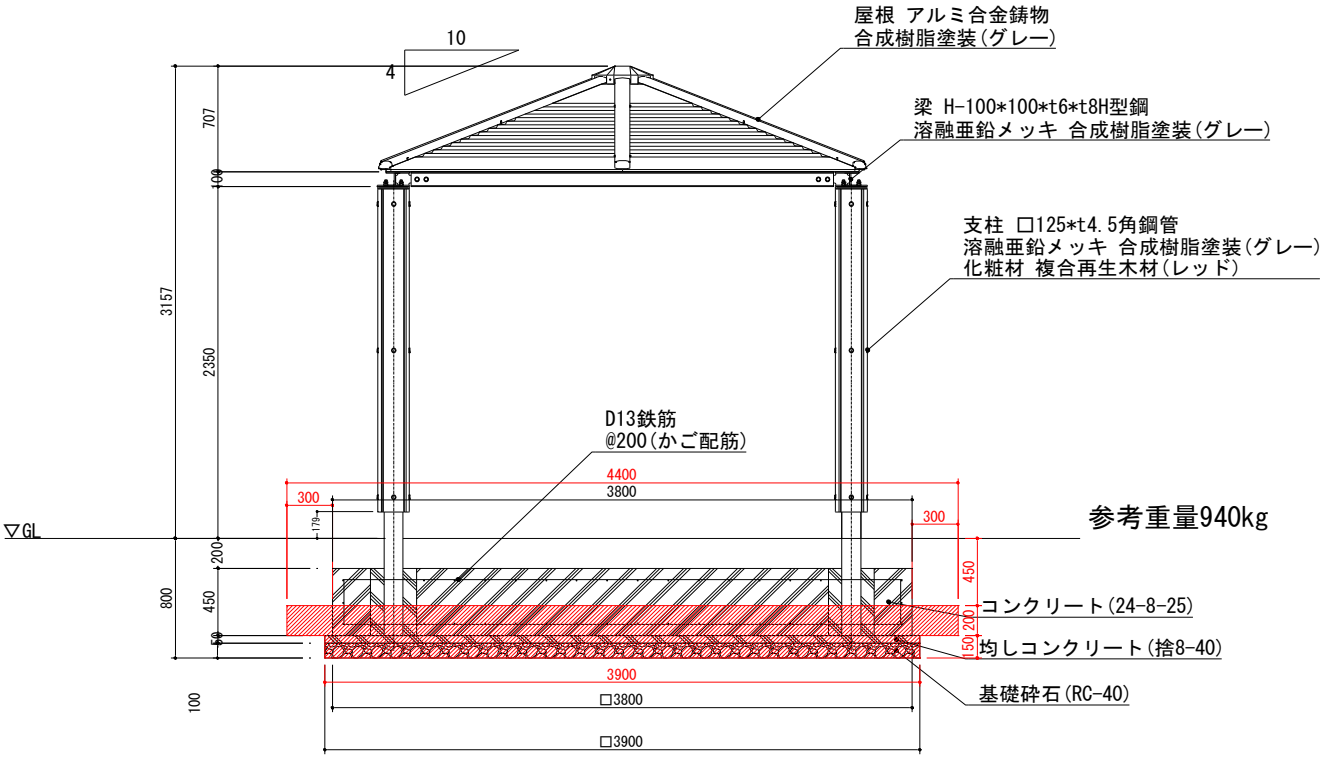

名　　称	規　格	計　　算　　式	小 計	数　量	単位
床掘		(4.4^2*0.2+3.9^2*0.15)*10	61.535	61.54	m3
埋戻し		61.54-51.70	9.840	9.84	m3
残土処理		(3.8^2*0.2+3.9^2*0.15)*10	51.695	51.70	m3
基面整正		3.9^2*10	152.100	152.10	m2
砕石基礎	RC40-0 t100	3.9^2*10	152.100	152.10	m2
型枠		3.8*0.45*4*10	68.400	68.40	m2
均しコンクリート		3.9^2*0.05*10	7.605	7.61	m3
コンクリート		3.8^2*0.45*10	64.980	64.98	m3
鉄筋D13		(3.66*32*2+3.66*4+0.3*(16*2+14*2))*10	2668.800	2,668.80	m
	D13 単位重量 0.995kg/m	2668.8*0.995*0.001	2.655	2.66	t
四阿		10	10.000	10.00	基

水たたき　10.0　m2　当たり数量計算書

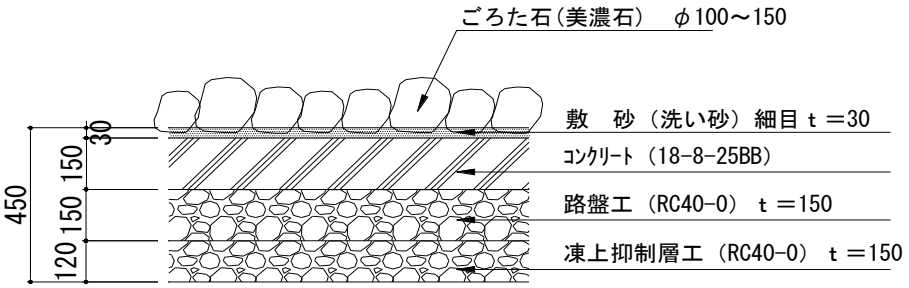

名　称	規　格	計　算　式	小 計	数　量	単位
凍上抑制層工	RC40-0 t250	100	100.000	100.00	m2
路盤工	RC40-0 t150	100	100.000	100.00	m2
コンクリート		100	100.000	100.00	m2
敷き砂		100	100.000	100.00	m2
ごろた石		100	100.000	100.00	m2

乱杭　　10.0　m　　当たり数量計算書

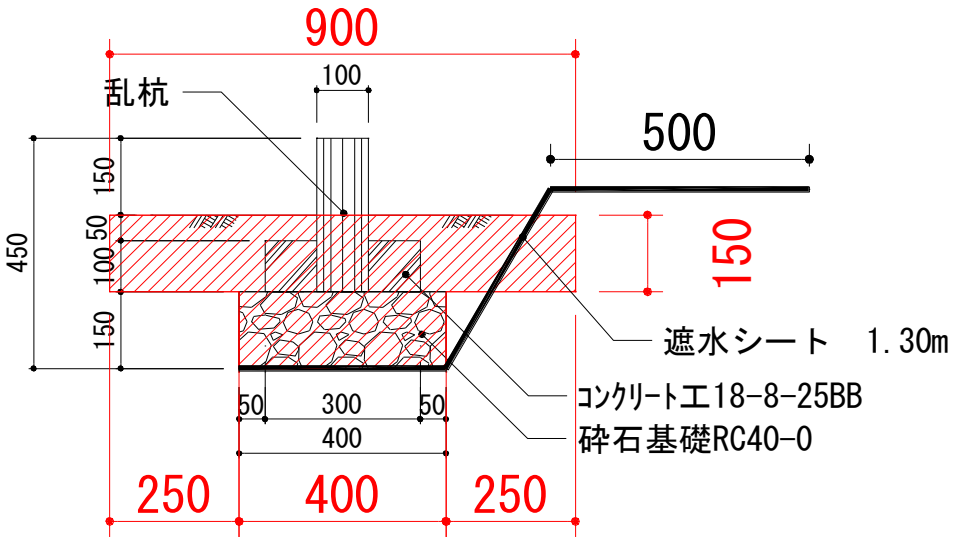

名　称	規　格	計　算　式	小 計	数　量	単位
床掘		(0.90*0.15+0.4*0.15)*10	1.950	1.95	m3
埋戻し		1.95-0.95	1.000	1.00	m3
残土処理		(0.4*0.15+0.3*0.1+0.1*0.05)*10	0.950	0.95	m3
基面整正		0.40*10	4.000	4.00	m2
砕石基礎	RC40-0 t150	0.40*10	4.000	4.00	m2
型枠		0.1*2*10	2.000	2.00	m2
コンクリート		(0.30*0.1-0.1*0.1)*10	0.200	0.20	m3
遮水シート		1.30*10	13.000	13.00	m

【作業土工】

	数量m（基）	10m・10基当たり										総数									
		床掘	埋戻	残土処理	基面整正	ｻﾝﾄﾞｸｯｼｮﾝ	As舗装切断	As舗装掘削	As舗装体積	As舗装重量	As舗装復旧	床掘	埋戻	残土処理	基面整正	ｻﾝﾄﾞｸｯｼｮﾝ	As舗装切断	As舗装掘削	As舗装体積	As舗装重量	As舗装復旧
		(m3)	(m3)	(m3)	(m2)	(m3)	(m)	(m2)	(m3)	(t)	(m2)	(m3)	(m3)	(m3)	(m2)	(m3)	(m)	(m2)	(m3)	(t)	(m2)
Φ20給水土工-1	1.9	3.30	1.70	1.60	4.30	1.00	20.00	4.30	0.20	0.50	4.30	0.63	0.32	0.30	0.82	0.19	3.80	0.82	0.04	0.10	0.82
Φ20給水土工-2	26.4	3.50	2.60	1.00	4.30	1.00						9.24	6.86	2.64	11.35	2.64	0.00	0.00	0.00	0.00	0.00
	計											9.87	7.19	2.94	12.17	2.83	3.80	0.82	0.04	0.10	0.82

Φ20給水土工-1　　10.0　m　当たり数量計算書

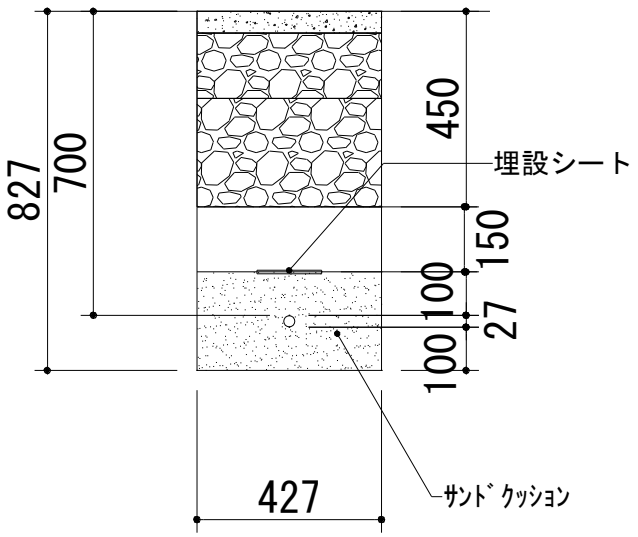

名　称	規　格	計　算　式	小 計	数　量	単位
ｱｽﾌｧﾙﾄ舗装版切断	t=50	10.0*2	20	20.0	m
ｱｽﾌｧﾙﾄ舗装版掘削		0.427*10.0	4.27	4.3	m2
		4.3*0.05	0.215	0.2	m3
		0.2*2.30	0.46	0.5	t
ｱｽﾌｧﾙﾄ舗装復旧	路盤t=150表層密粒度Ast=50	0.427*10.0	4.27	4.3	m2
床堀		0.427*（0.827-0.05）*10.0	3.318	3.30	m3
埋戻		0.427*0.40*10.0	1.708	1.70	m3
残土処分		0.427*（0.227+0.15）*10.0	1.61	1.6	m3
基面整正		0.427*10.0	4.27	4.3	m2
ｻﾝﾄﾞｸｯｼｮﾝ	洗滌砂	0.427*0.227*10.0	0.969	1.0	m3
埋設表示ﾃｰﾌﾟ		10	10	10.0	m

Φ20給水土工-2　　10.0　m　当たり数量計算書

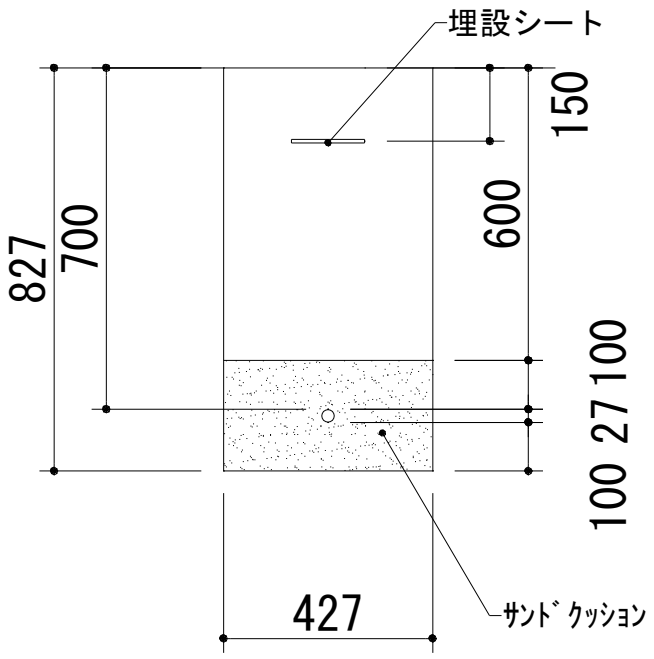

名　称	規　格	計　算　式	小 計	数　量	単位
床堀		0.427*0.827*10.0	3.531	3.5	m3
埋戻		0.427*0.60*10.0	2.562	2.6	m3
残土処分		0.427*0.227*10	0.969	1.0	m3
基面整正		0.427*10.0	4.27	4.3	m2
ｻﾝﾄﾞｸｯｼｮﾝ		0.427*0.227*10.0	0.969	1.0	m3
埋設表示ﾃｰﾌﾟ		10	10	10.00	m2

【作業土工】

	数量m（基）	10m･10基当たり										総数									
		床掘	埋戻	残土処理	基面整正	埋戻（山砂）						床掘	埋戻	残土処理	基面整正	埋戻（山砂）					
		(m3)	(m3)	(m3)	(m2)	(m3)						(m3)	(m3)	(m3)	(m2)	(m3)					
不凍栓ﾎﾞｯｸｽ	2	5.70	3.10	2.60	5.70							1.14	0.62	0.52	1.14						
井戸貯水槽	1	1.76		1.76		1.17						1.76	0.00	1.76	0.00	1.17					
	計											2.90	0.62	2.28	1.14	1.17	0.00	0.00	0.00	0.00	0.00

不凍栓ﾎﾞｯｸｽ　　10.0　基　当たり数量計算書

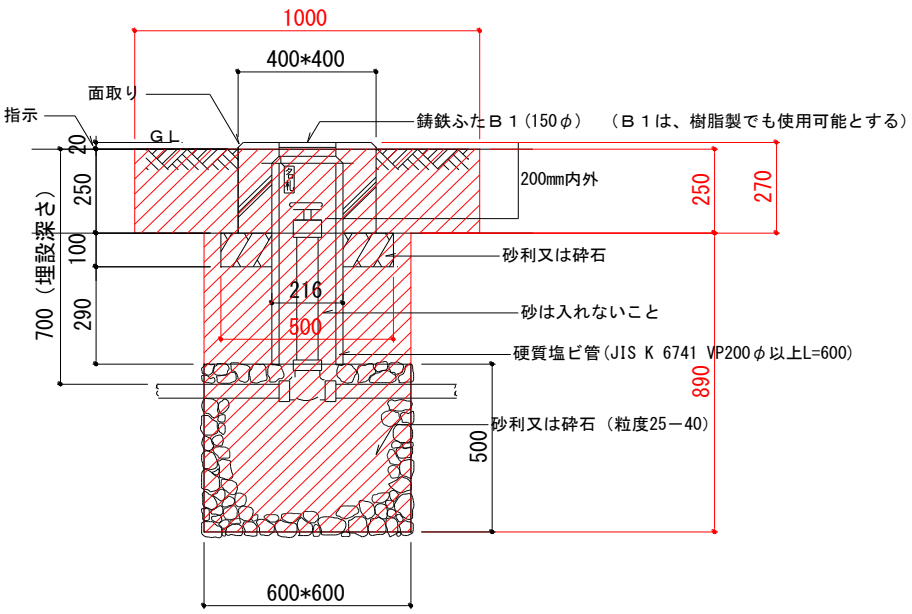

名　称	規　格	計　算　式	小 計	数　量	単位
床堀		(0.60*0.60*0.89+1.00*1.00*0.25) *10.0	5.704	5.7	m3
埋戻		5.7-2.6	3.1	3.1	m3
残土処分		(0.60*0.60*0.50+0.108^2*3.14*0.29+0.50*0.50*0.10+0.40*0.40*0.25) *10.0	2.556	2.6	m3
基面整正		(0.60*0.60+ (0.50*0.50-0.108^2*3.14)) *10.0	5.734	5.7	m2
ﾌｨﾙﾀｰ材	単粒度砕石4号	0.60*0.60*0.50*10.0	1.8	1.8	m3
砕石基礎	RC40-0 t=100	(0.50*0.50-0.108^2*3.14) *10	2.134	2.1	m2
型枠損料	小型	0.40*4.0*0.27*10.0	4.32	4.30	m2
ｺﾝｸﾘｰﾄ工	18-8-25BB	(0.40*0.40*0.27-0.108^2*3.14*0.23-0.0825^2*3.14*0.04) *10.0	0.339	0.34	m3
不凍栓		10	10	10.00	基
鋳鉄蓋	B1	10	10	10.0	枚
VP200		0.62*10.0	6.2	6.2	m

井戸貯水槽　　1.0　基　当たり数量計算書

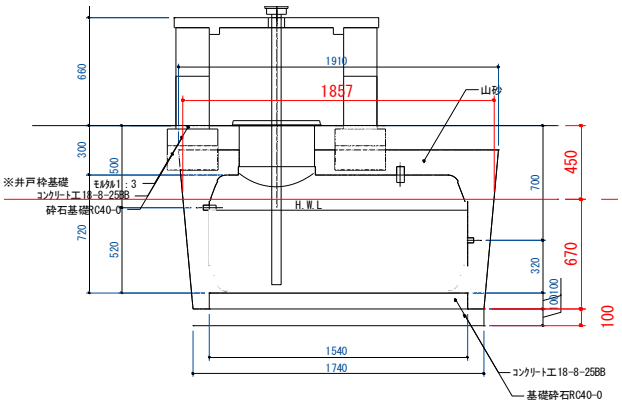

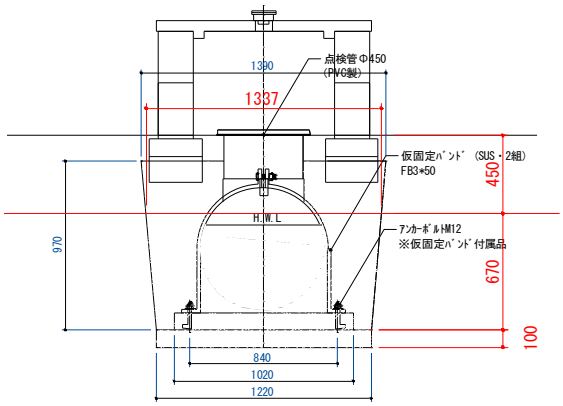

床掘		1.74*1.22*0.10+ （1.74*1.22+1.857*1.337）*0.50*0.67	1.755	**1.76**	m3
埋戻し	山砂	（1.74*1.22+1.91*1.39）*0.50*0.97- 1.54*1.02*0.10-0.407*1.429- 0.225^2*3.14*0.342-0.12*2.70- 0.224*0.12*1.30	1.165	**1.17**	m3
残土処理		1.755	1.755	**1.76**	m3
基面整正		1.74*1.22	2.123	**2.12**	m2
砕石基礎	RC40-0 t100	1.74*1.22	2.123	**2.12**	m2
型枠		（1.54+1.02）*2.0*0.1	0.512	**0.51**	m2
コンクリート		1.54*1.02*0.1	0.157	**0.16**	m3
FRP製受水槽	480l	1	1.000	**1.00**	基
ボールタップ	φ20用	1	1.000	**1.00**	基
HIVP	φ20	0.400	0.400	**0.40**	m

植栽数量総括表

名　　称	規　格			計　　算　　式	小 計	数　量	単位	備　考
	H	C	W					
植栽工								
高木植栽工								
カツラ	4.0	0.21	1.5	1	1.000	1	本	二脚鳥居(添木付き)
低木植栽工								
ナンテン(移植)				11	11.000	11	本	
ナンテン(補植)	0.5	－	0.3	9	9.000	9	本	5株/m2混植
ドウダンツツジ	0.5	－	0.25	100	100.000	100	本	5株/m2混植
キリシマツツジ	0.5	－	0.4	50	50.000	50	本	5株/m2混植
アセビ	0.5	－	0.3	55	55.000	55	本	5株/m2混植
レンギョウ	0.5	－	2本立	20	20.000	20	本	5株/m2混植
地被植栽								
張芝				58.97	58.970	59	m2	ﾉｼﾊﾞ
花菖蒲・あやめゾーン								
				1200	1200.000	1,200	pot	
水芭蕉ゾーン				50	50.000	50	pot	

区画線工数量計算書

【北側エリア】

リスト番号	名称・規格・仕様	① 設計数量 （m）	② 日当たり標準作業量 （m）	①／②	α	設計計上数量（m）		
						全ての費用	機・労のみ	材料費のみ
27	溶融式　実線　15ｃｍ　未供用区間	37.79	1,100	0.0344	2.54	－	48.0	37.8
59	溶融式　ゼブラ　15ｃｍ　未供用区間	27.79	935	0.0297	2.54	－	35.0	27.8
計				0.3934				

仮設工計算書

種別(3)	細別(4)	規格(5)	計算式	数量
交通管理工				
	交通誘導警備員B			13.0 人

冬期補正計算書

			計算式	数量
冬期間補正				
	工事期間			
		着手日	令和6年8月1日	
		竣工日	令和7年3月31日	
		工期日数	236日間（A）	
	冬期間			
		開始日	令和6年12月1日	
		終了日	令和7年3月24日	
		冬期間日数	114日間（B）	
	補正率	（B）÷（A）	＝114/236	44.2 %