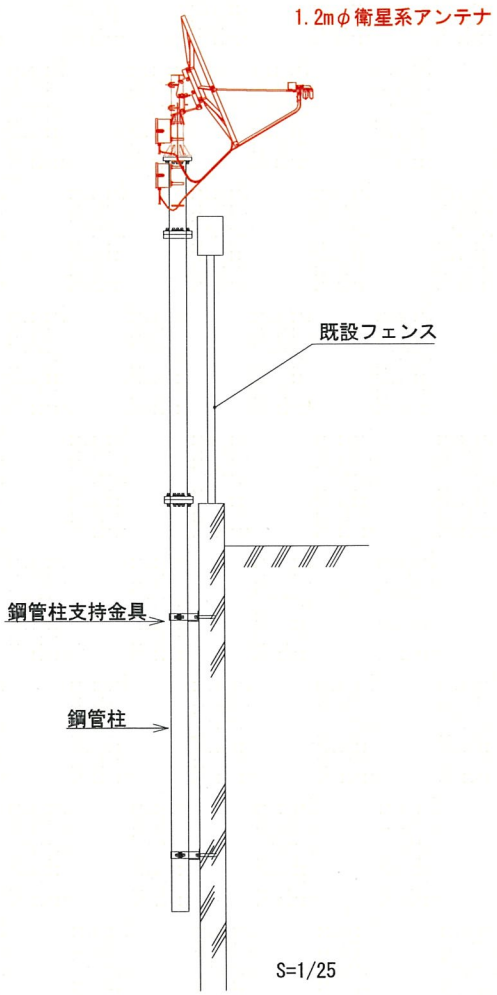

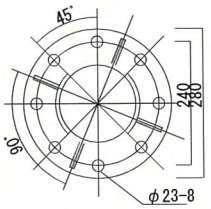

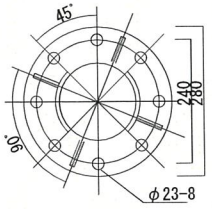

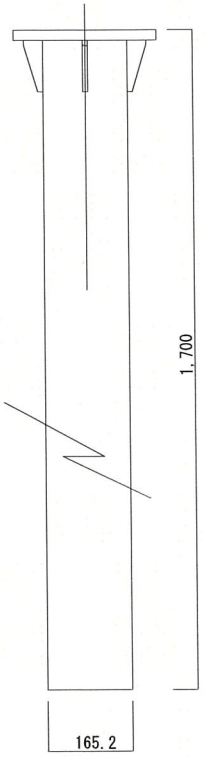

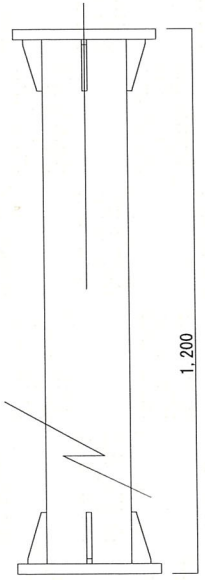

材質：STK165.2平鋼20t,9t
仕上：溶融亜鉛メッキ

フランジポール

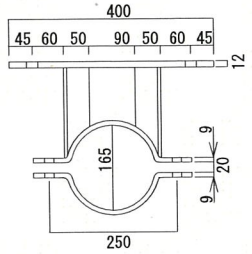

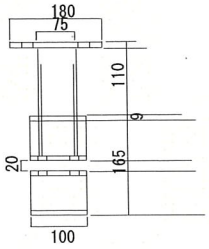

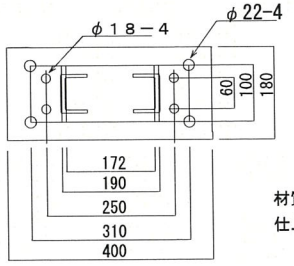

材質：平鋼9t,平鋼12t
仕上：溶融亜鉛メッキ

工法Ａ型アンテナ取付金物

11-01-027

凡例

更新・新設

特記なしは既設

工事名	令和６年度 長野県防災行政無線衛星系端末局更新工事		
図面名	松本市　アンテナ取付図(衛星系)		
作成年月日	２０２６年 ３月		
縮尺	S=1/5	図面番号	11-01-027
会社名	日本無線株式会社		
事業者名	長野県		

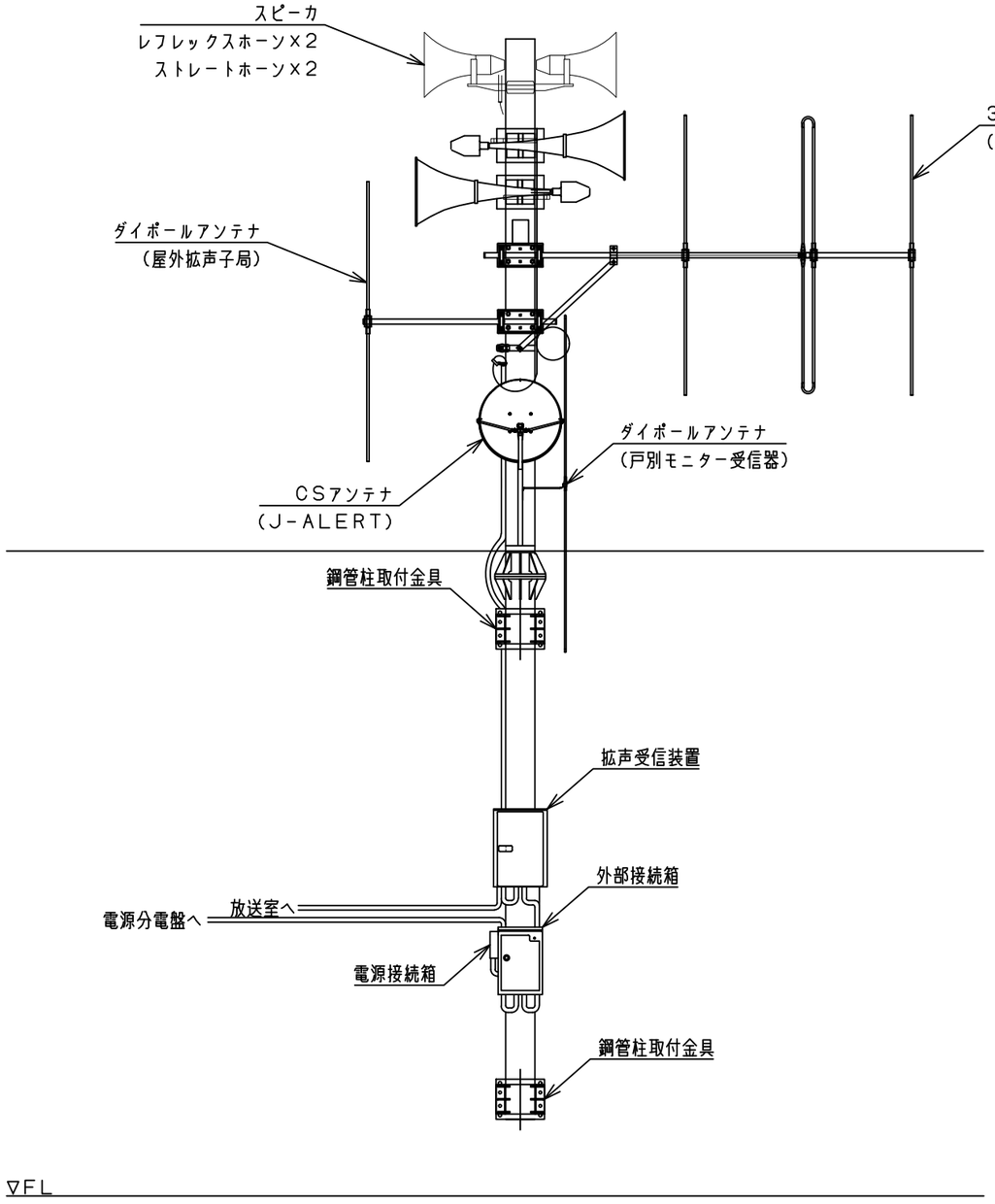

正面

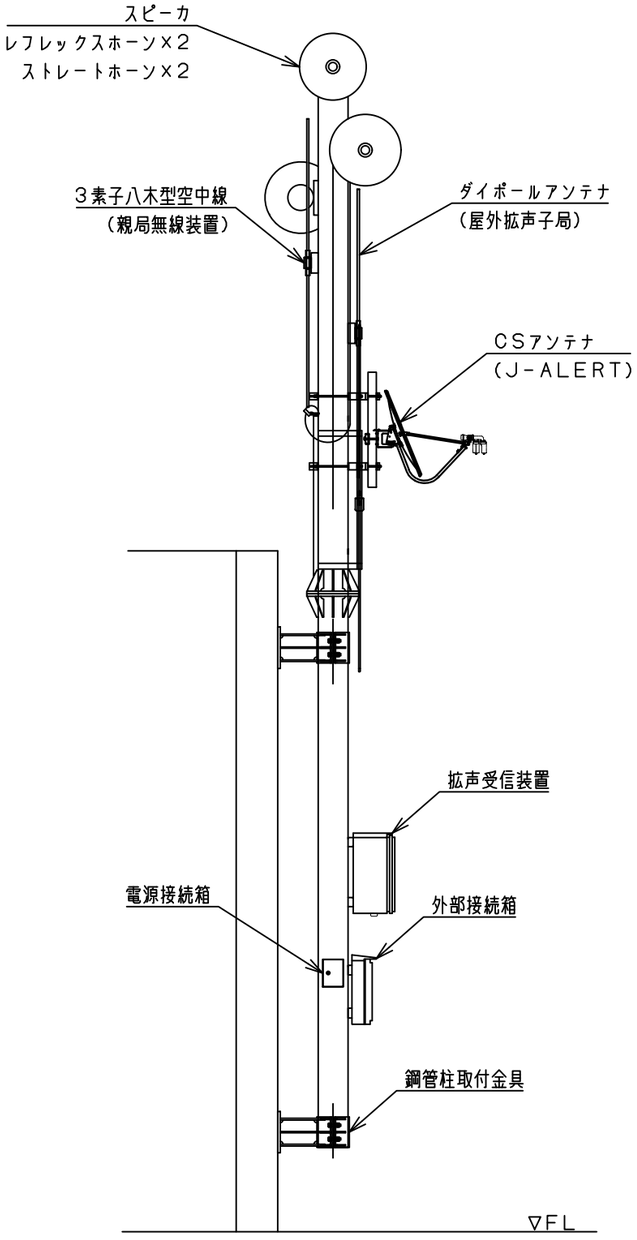

側面

屋上立面図（参考図）　Ｓ＝１／５０

松本市同報系防災行政無線			
参考図	縮尺 図示(A3基準)		
松本市役所 屋上立面図(参考図)			
監理		担当	
図面番号			
長野三菱電機機器販売株式会社			